BKN - 607068 - Junta Homocinética

-Suzuki
· Lado rueda
· A - Estriado Ext.: 23
· B - Estriado int.: 19
· C - Ø Base cuello: 44
· D - Ø Campana: 72
· E - Altura cuello: 65
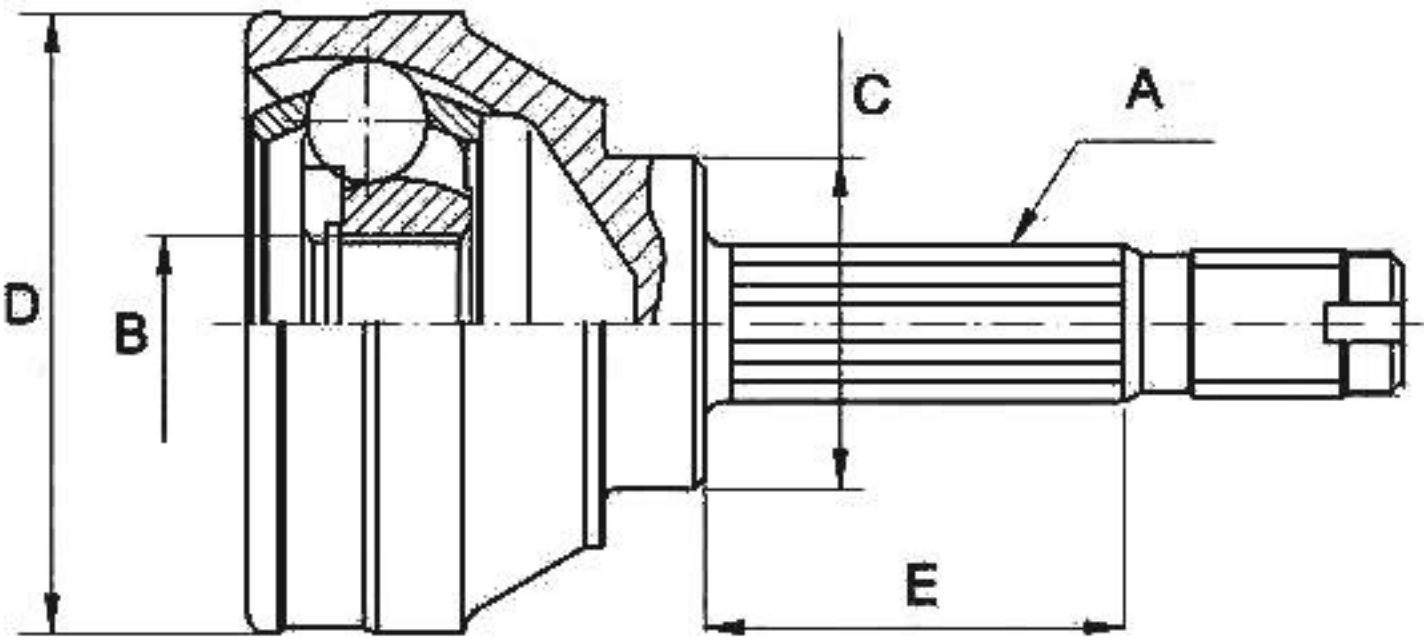
- Suzuki
· Lado rueda
· A - Estriado Ext.: 23
· B - Estriado int.: 19
· C - Ø Base cuello: 44
· D - Ø Campana: 72
· E - Altura cuello: 65