BKN - 607071 - Junta Homocinética
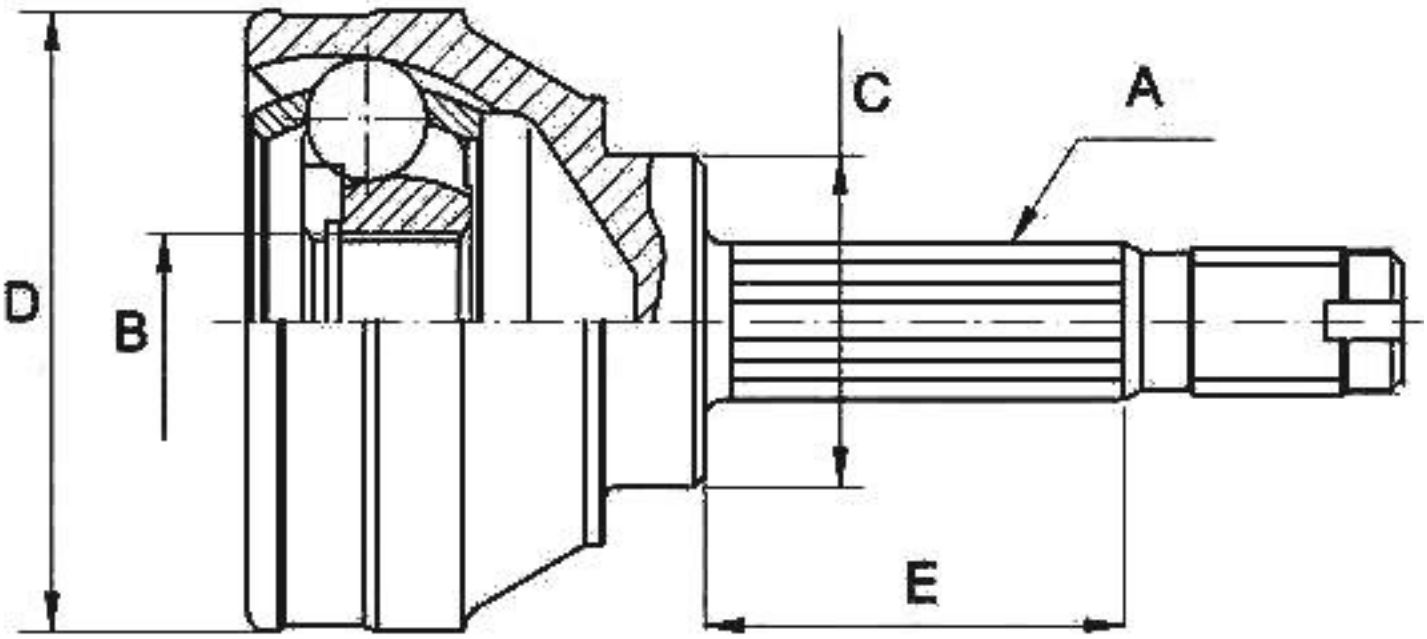
-Honda
· Lado rueda
· A - Estriado Ext.: 24
· B - Estriado int.: 30
· C - Ø Base cuello: 47,2
· D - Ø Campana: 81
· E - Altura cuello: 49