BKN - 607076 - Junta Homocinética
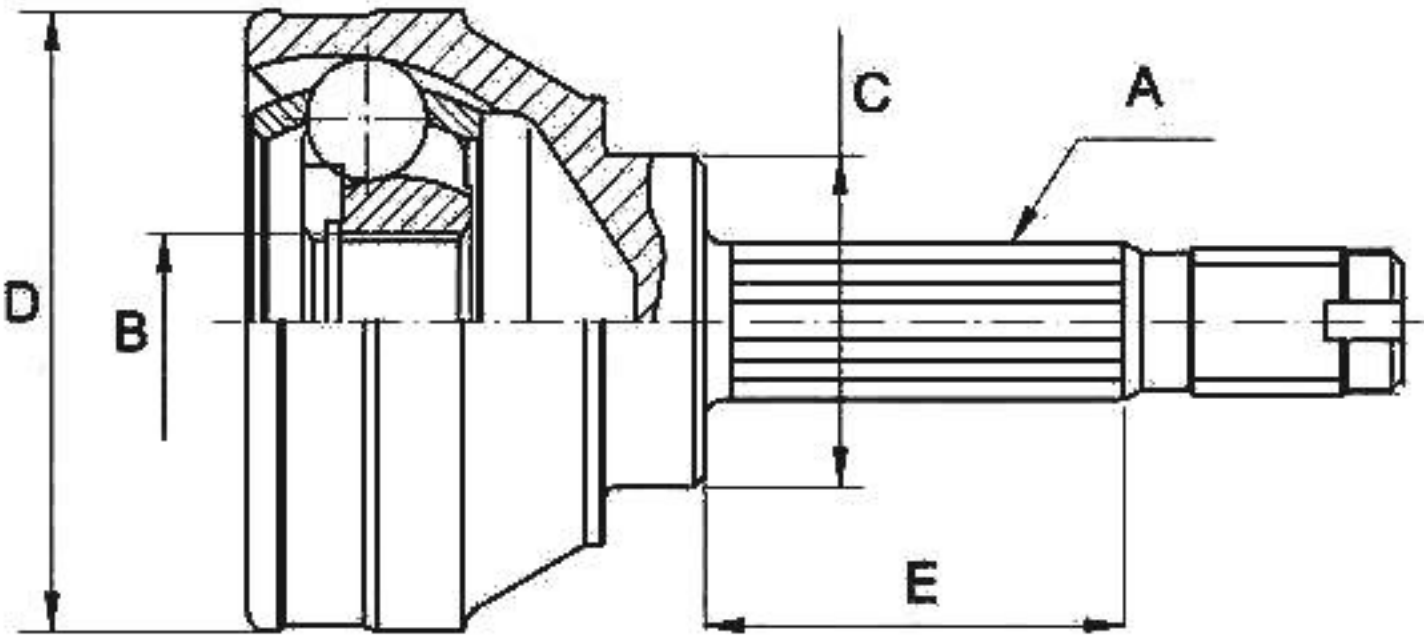
-Isuzu
· Lado rueda
· A - Estriado Ext.: 22
· B - Estriado int.: 21
· C - Ø Base cuello: 50
· D - Ø Campana: 74,6
· E - Altura cuello: 61