BKN AutoParts
pedidos@bknautoparts.com
94 622 55 99
RECAMBIOS PARA EL AUTOMÓVIL

Sasic - 2150017 - POLEA DAMPER

Diámetro [mm]: 146
Número de canales: 6
Número de canales: 5
para OE N° 0515T4
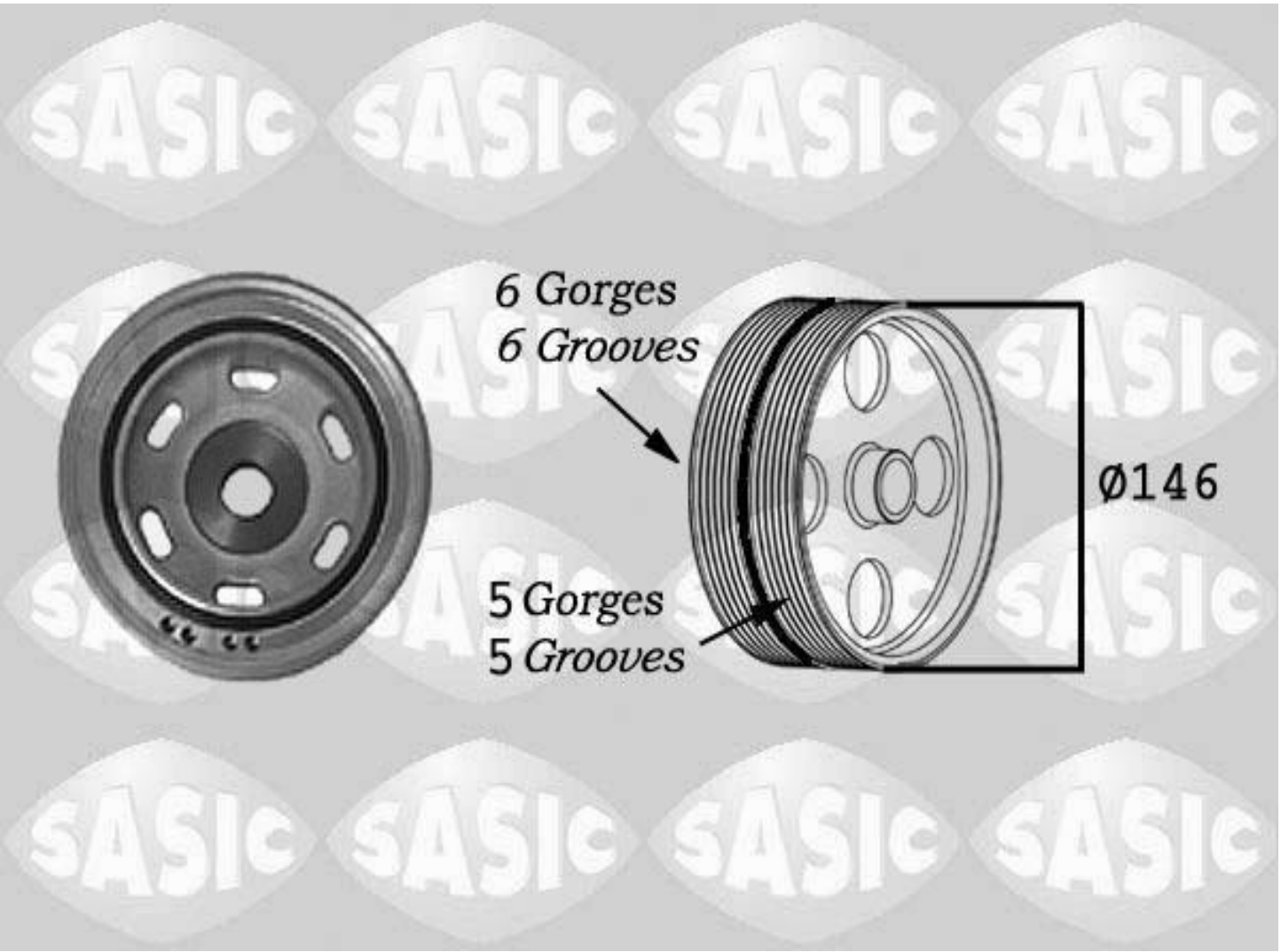
Diámetro [mm]: 146
Número de canales: 6
Número de canales: 5
para OE N° 0515T4