BKN AutoParts
pedidos@bknautoparts.com
94 622 55 99
RECAMBIOS PARA EL AUTOMÓVIL

Sasic - 2150026 - POLEA DAMPER
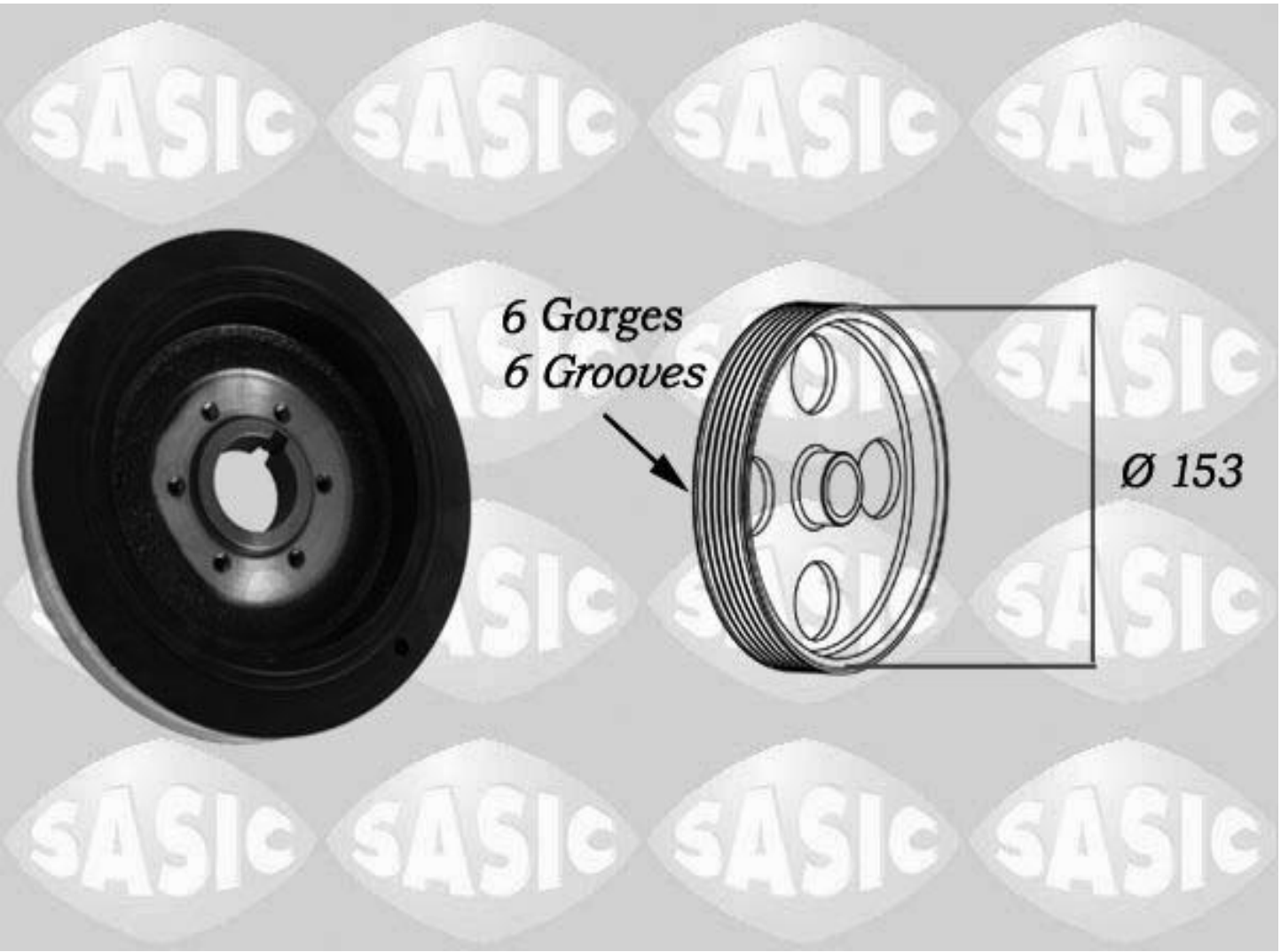
Diámetro [mm]: 153
Número de canales: 6
para OE N° 0515S8