BKN AutoParts
pedidos@bknautoparts.com
94 622 55 99
RECAMBIOS PARA EL AUTOMÓVIL

# Sasic - 2156053 - POLEA DAMPER
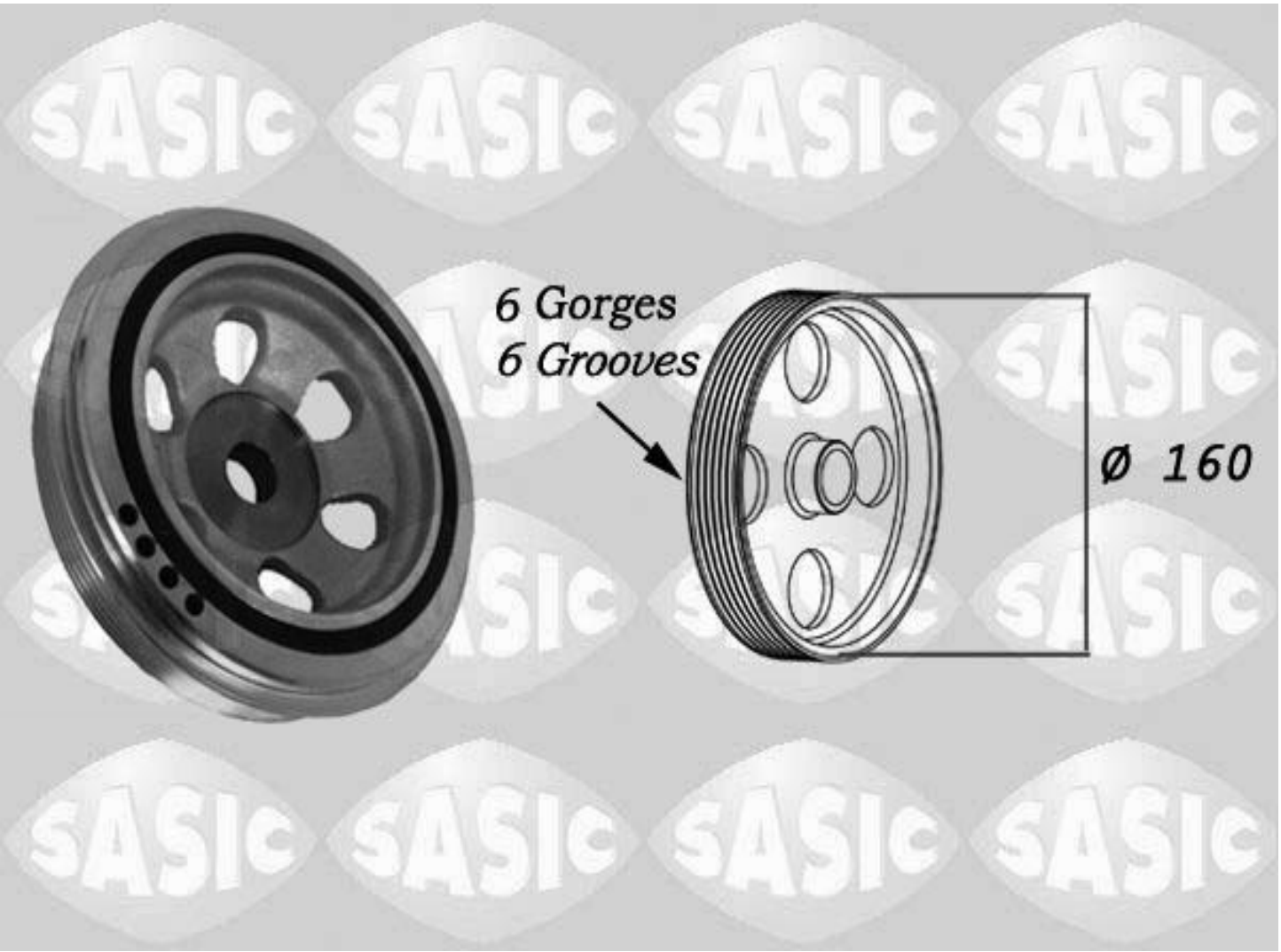
Diámetro [mm]: 160
Número de canales: 6
para OE N° 500332296