BKN AutoParts
pedidos@bknautoparts.com
94 622 55 99
RECAMBIOS PARA EL AUTOMÓVIL

Sasic - SWH4279 - TUBERIA DE RADIADOR
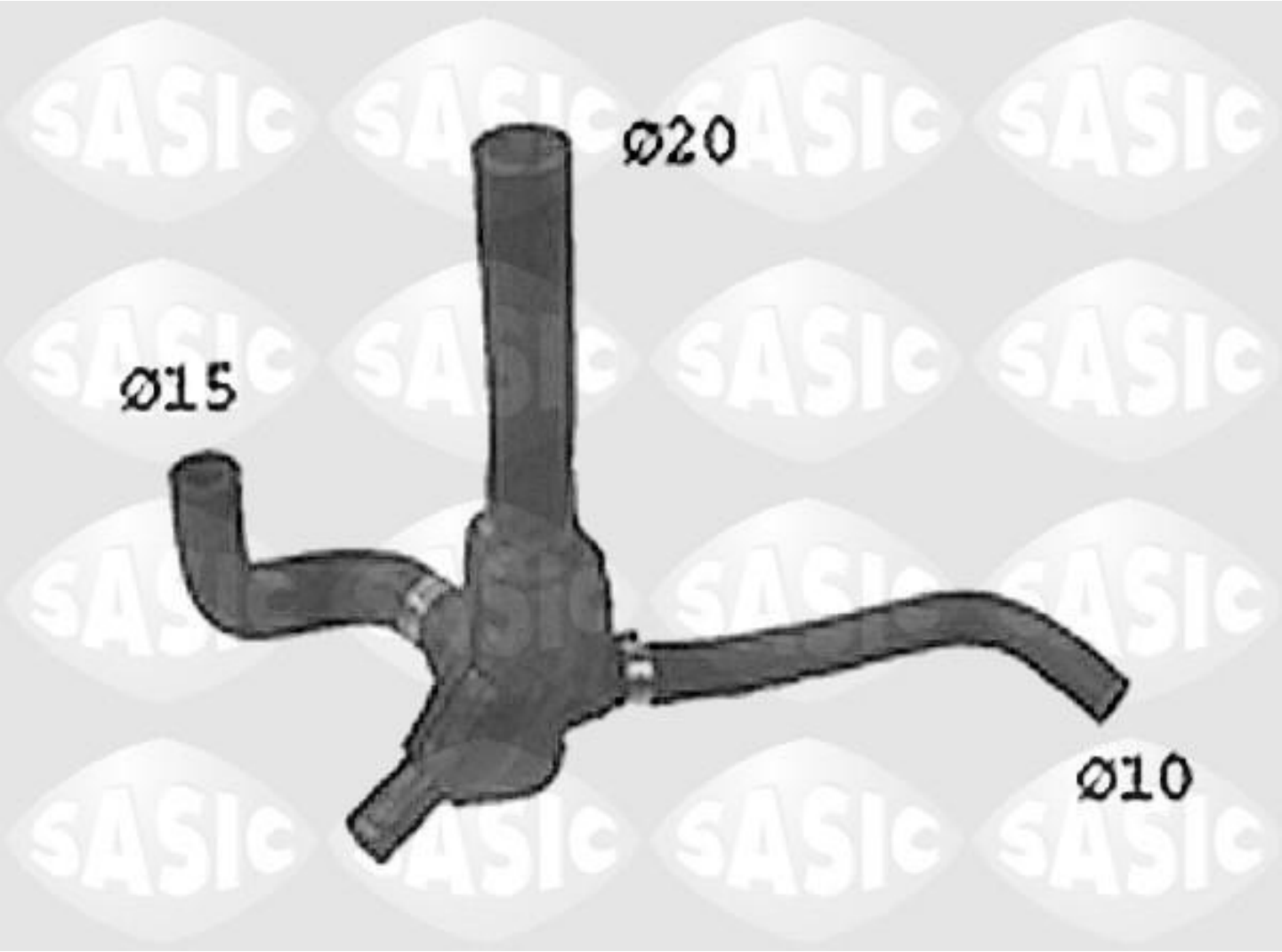
RENAULT Clio I