BKN - 607545 - Junta Homocinética
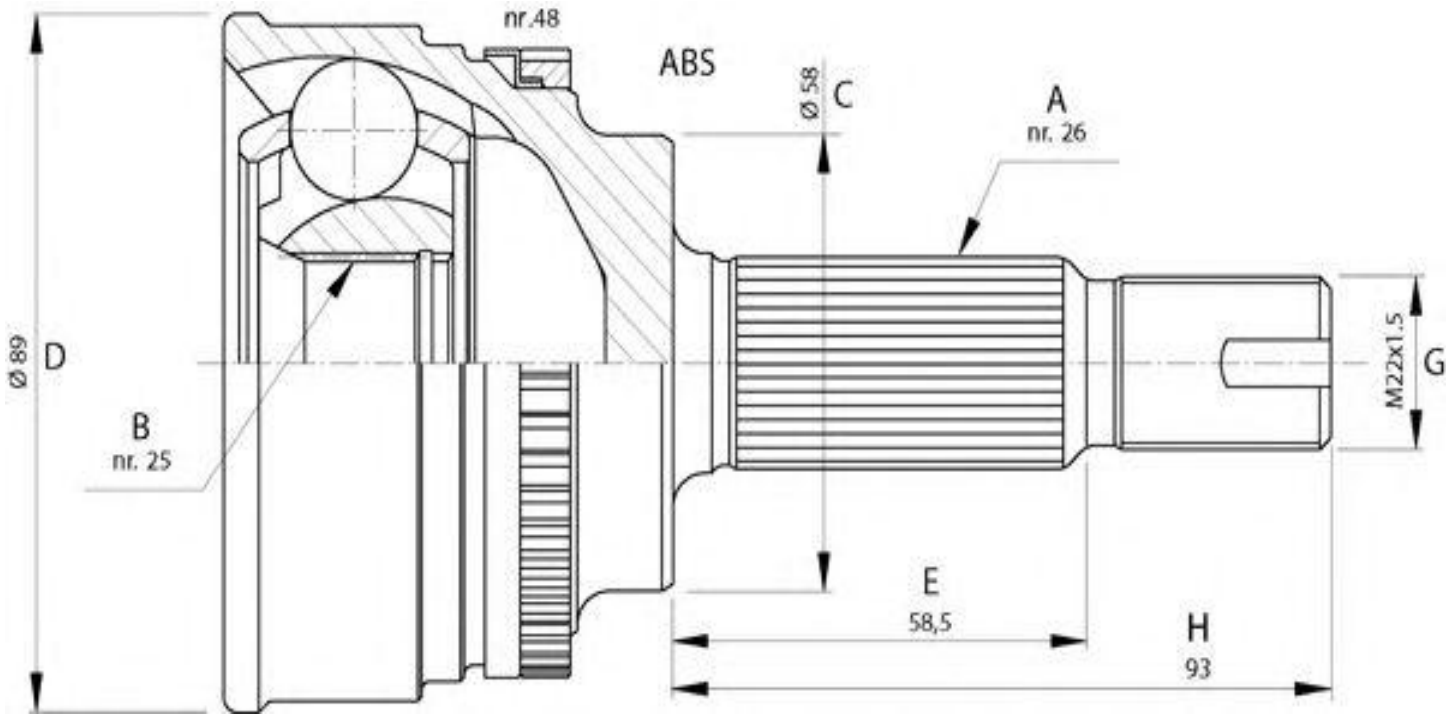
-Hyundai
· Lado rueda
· A - Estriado Ext.: 25
· B - Estriado int.: 22
· C - Ø Base cuello: 52,5
· D - Ø Campana: 79,2
· E - Altura cuello: 62
· Dientes ABS: 48