BKN AutoParts
pedidos@bknautoparts.com
94 622 55 99
RECAMBIOS PARA EL AUTOMÓVIL

Sasic - 8123473 - JUEGO DE REPARACION, CABEZA DE BARRA DE ACOPLAMIENTO
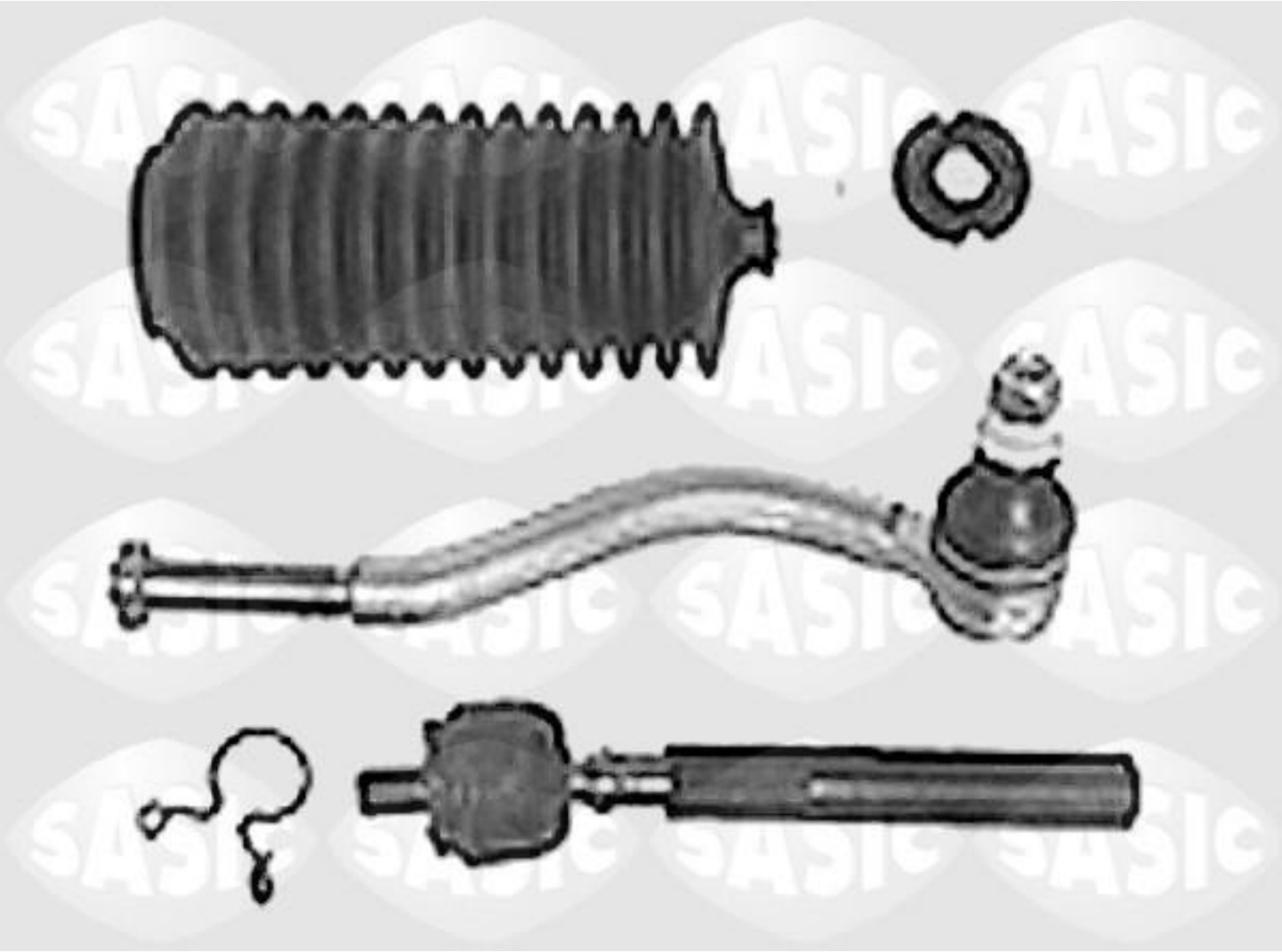
PEUGEOT 305