BKN AutoParts
pedidos@bknautoparts.com
94 622 55 99
RECAMBIOS PARA
EL AUTOMÓVIL

Sasic - 8133303 - BARRA DE ACOPLAMIENTO
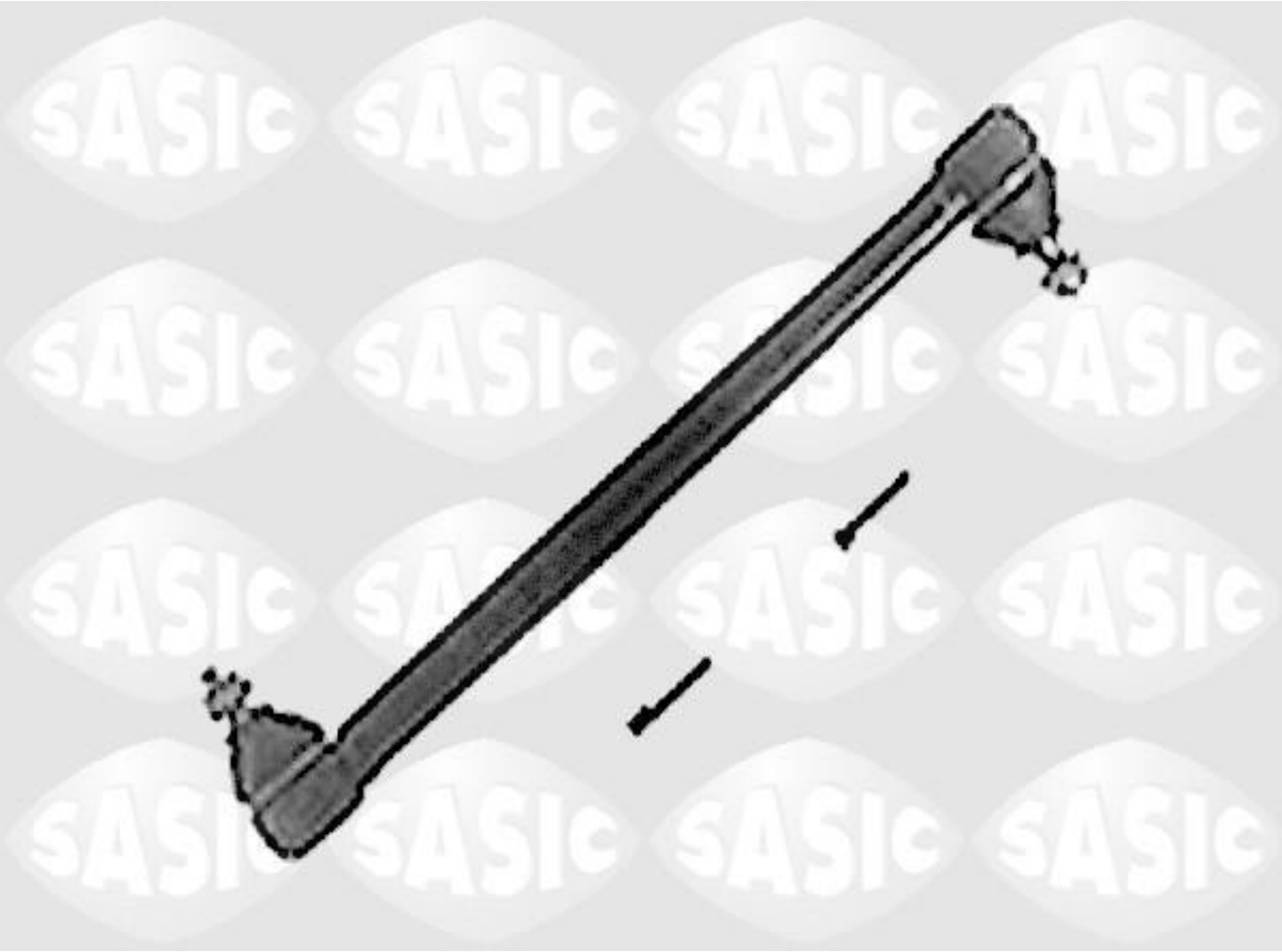
PEUGEOT J7 J9