BKN AutoParts
pedidos@bknautoparts.com
94 622 55 99
RECAMBIOS PARA EL AUTOMÓVIL

Sasic - 1906043 - JUEGO DE FUELLES, ARBOL DE TRANSMISION
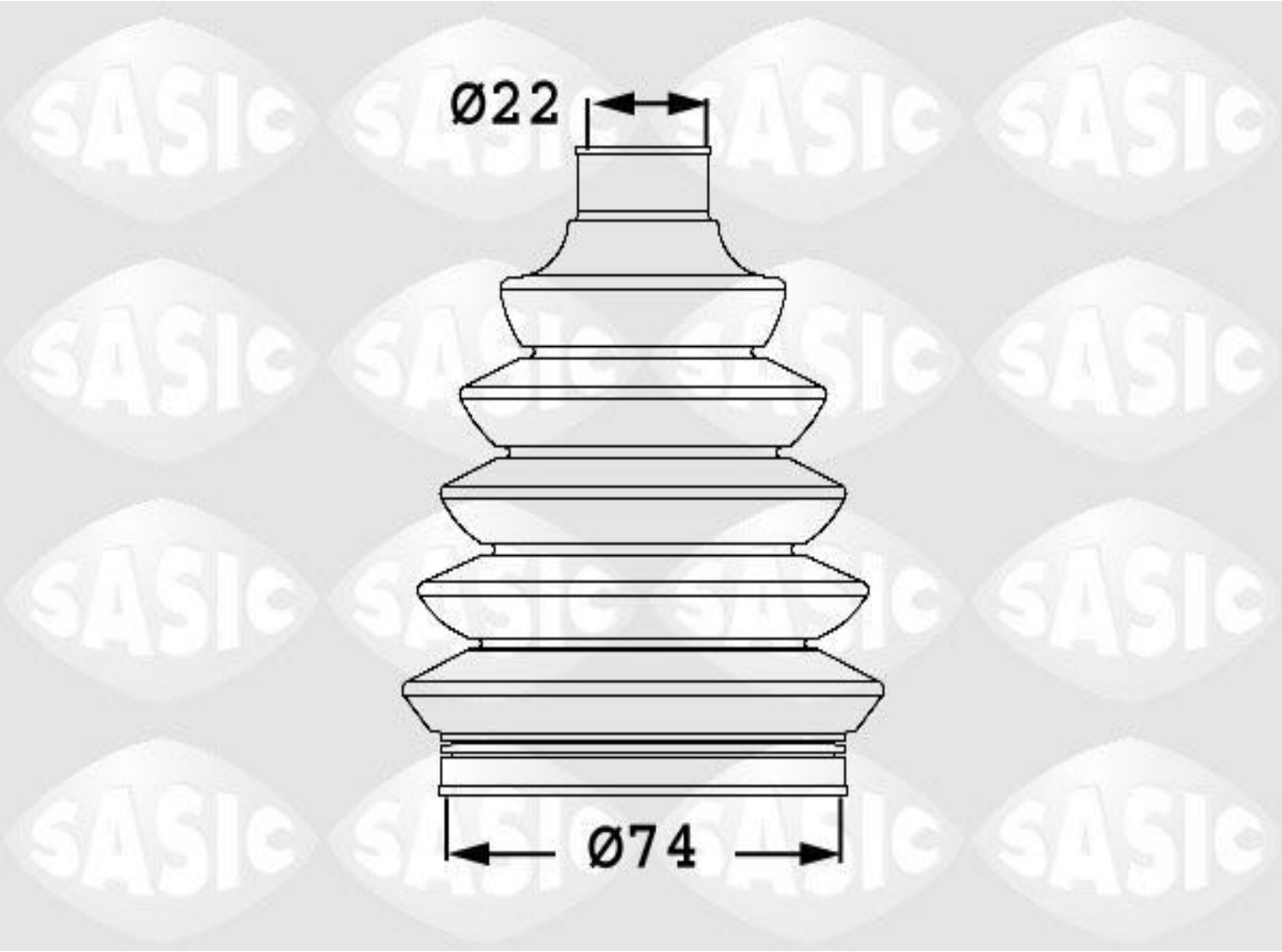
Sustituida X 1900011