BKN AutoParts
pedidos@bknautoparts.com
94 622 55 99
RECAMBIOS PARA EL AUTOMÓVIL

Sasic - 2933133 - JUEGO DE FUELLES, ARBOL DE TRANSMISION
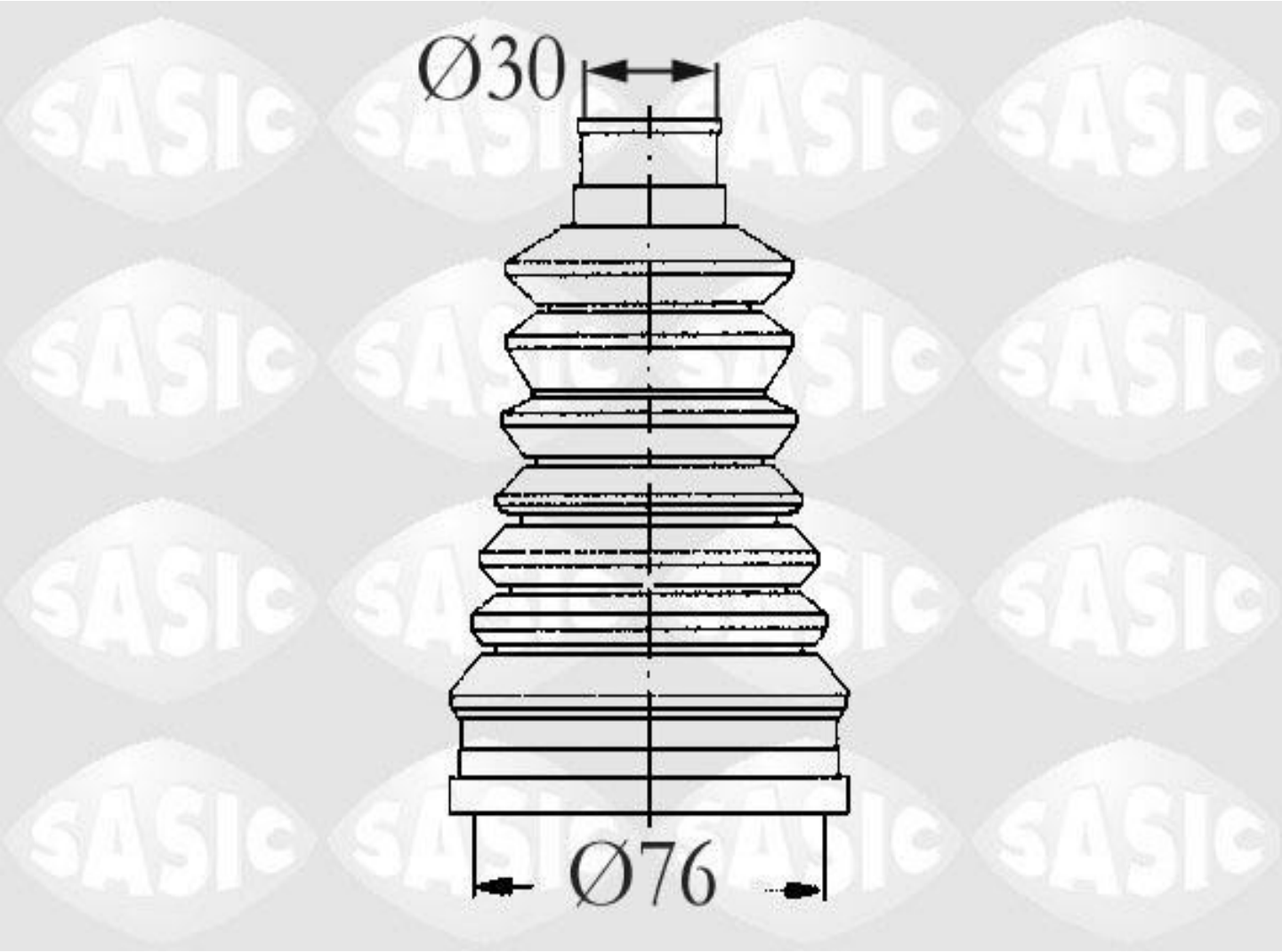
CITROEN PEUGEOT Saxo 106 COTE ROUE