BKN AutoParts
pedidos@bknautoparts.com
94 622 55 99
RECAMBIOS PARA EL AUTOMÓVIL

Sasic - 4003420 - JUEGO DE FUELLES, ARBOL DE TRANSMISION
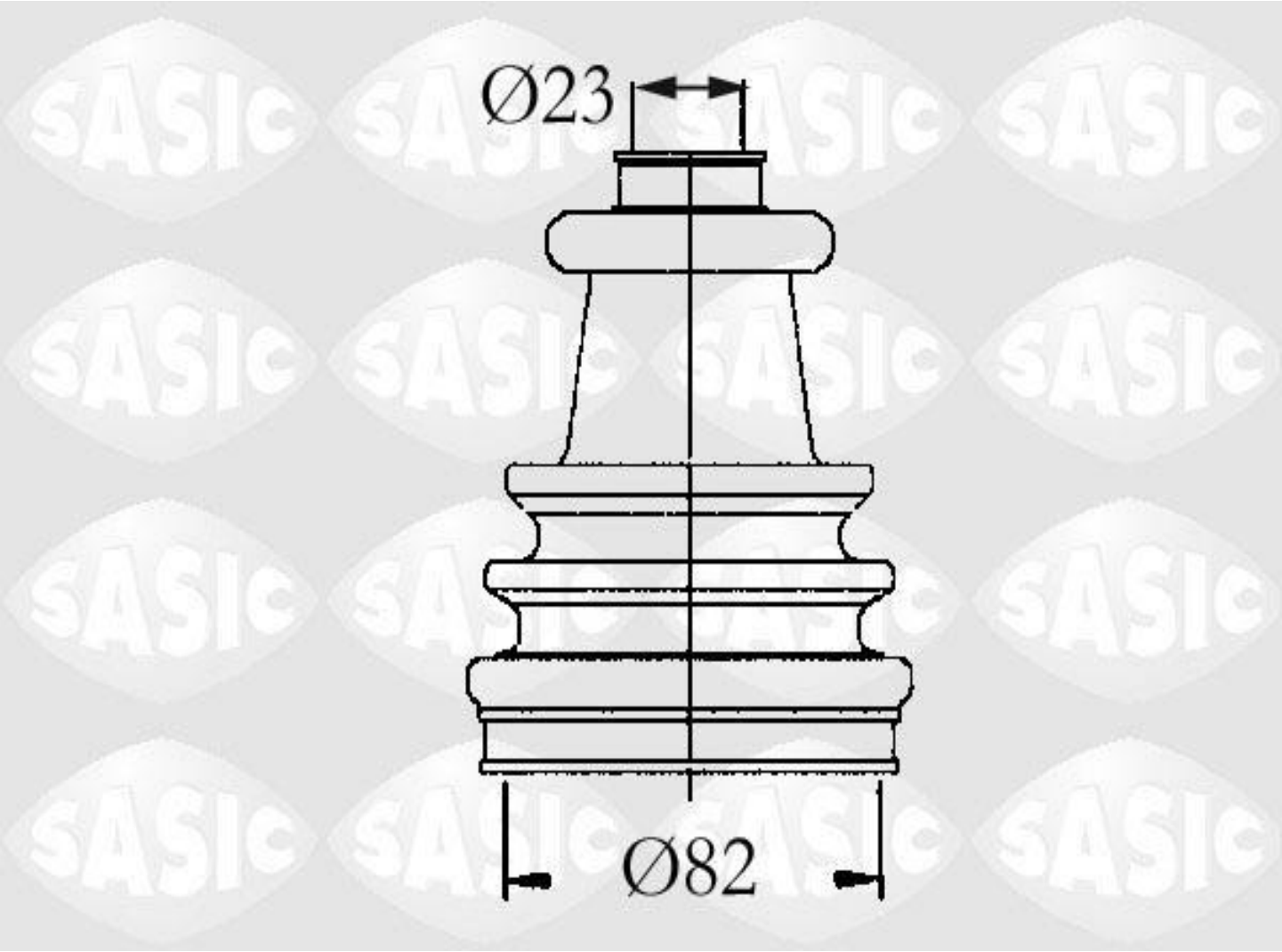
RENAULT Trafic I COTE ROUE