BKN AutoParts
pedidos@bknautoparts.com
94 622 55 99
RECAMBIOS PARA EL AUTOMÓVIL

BKN - 607523 - Junta Homocinética
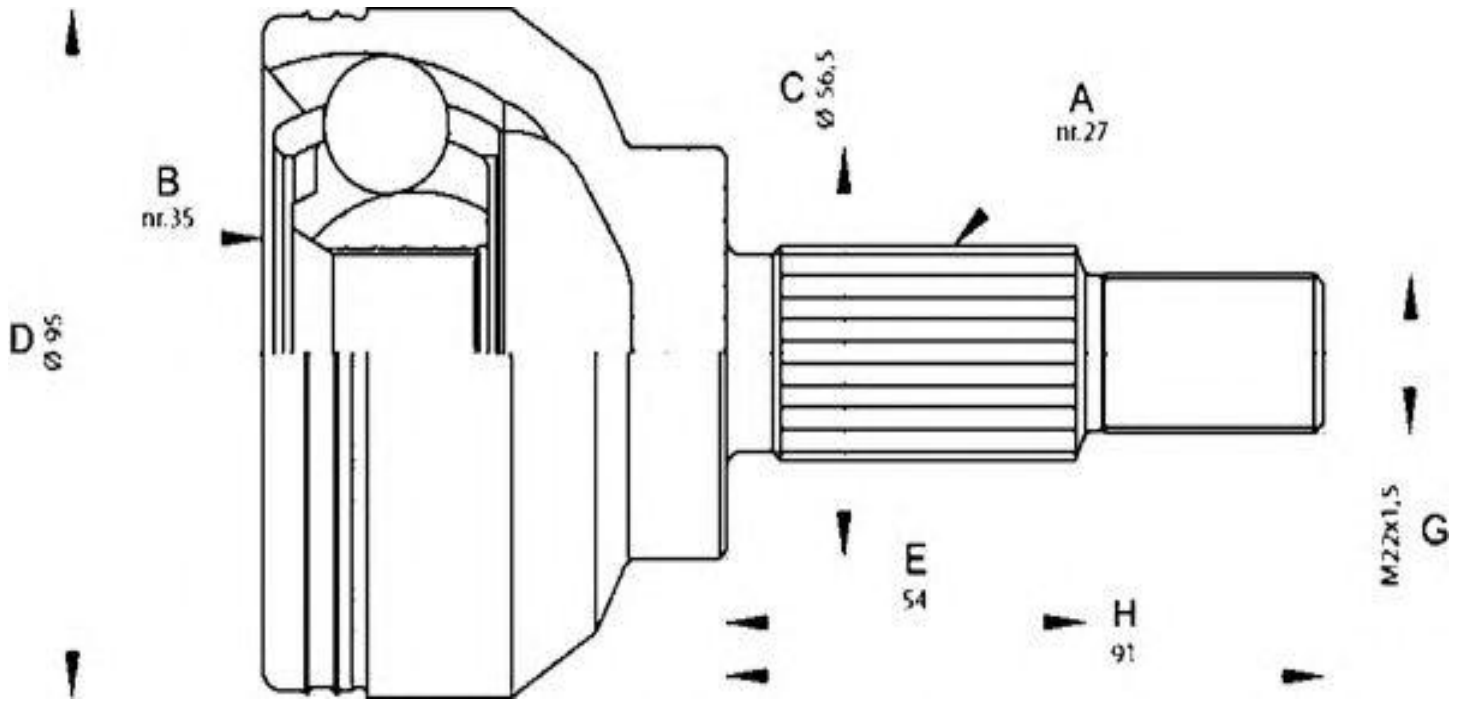
-Renault
· Lado rueda
· A - Estriado Ext.: 25
· B - Estriado int.: 22
· C - Ø Base cuello: 52,5
· D - Ø Campana: 79,5
· E - Altura cuello: 53,5