BKN - 607634 - Junta Homocinética
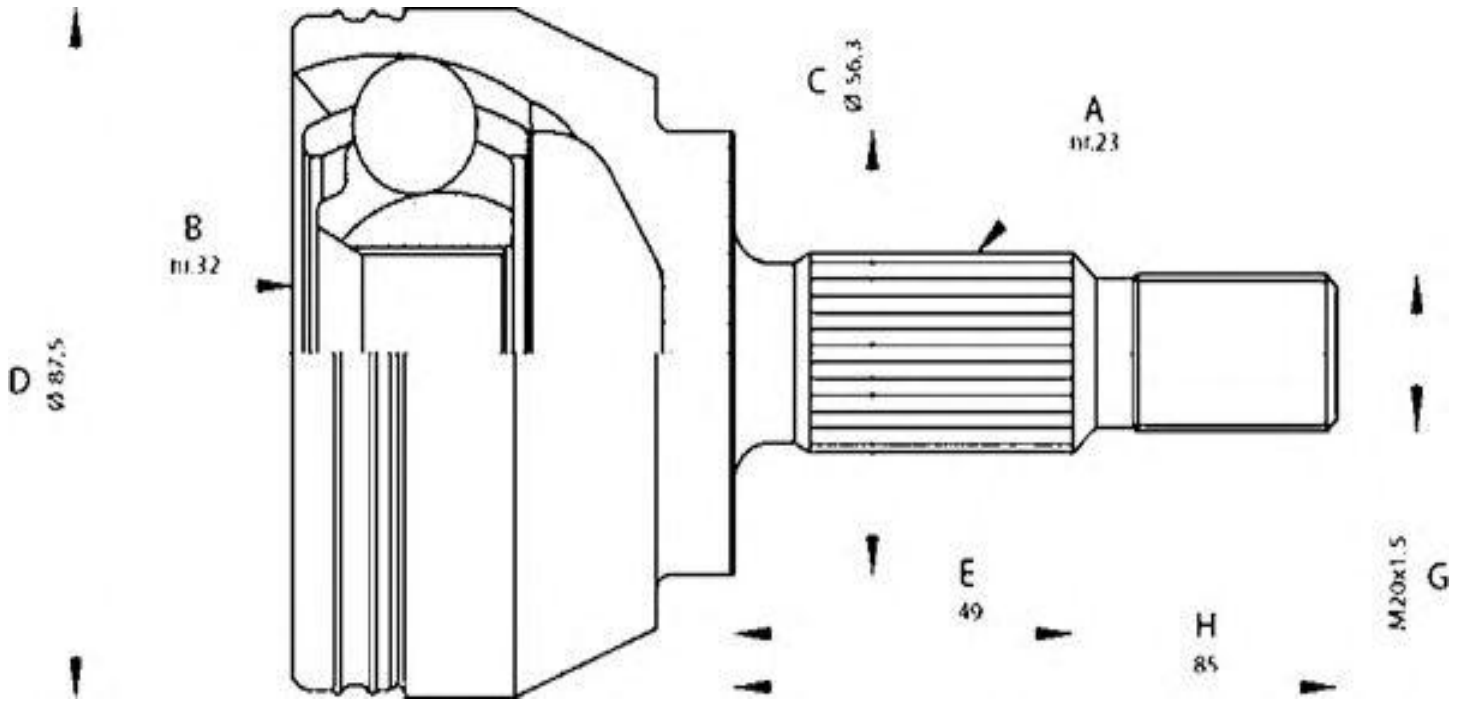
-Nissan
· Lado rueda
· A - Estriado Ext.: 23
· B - Estriado int.: 22
· C - Ø Base cuello: 49
· D - Ø Campana: 79,1
· E - Altura cuello: 53