BKN - 607639 - Junta Homocinética
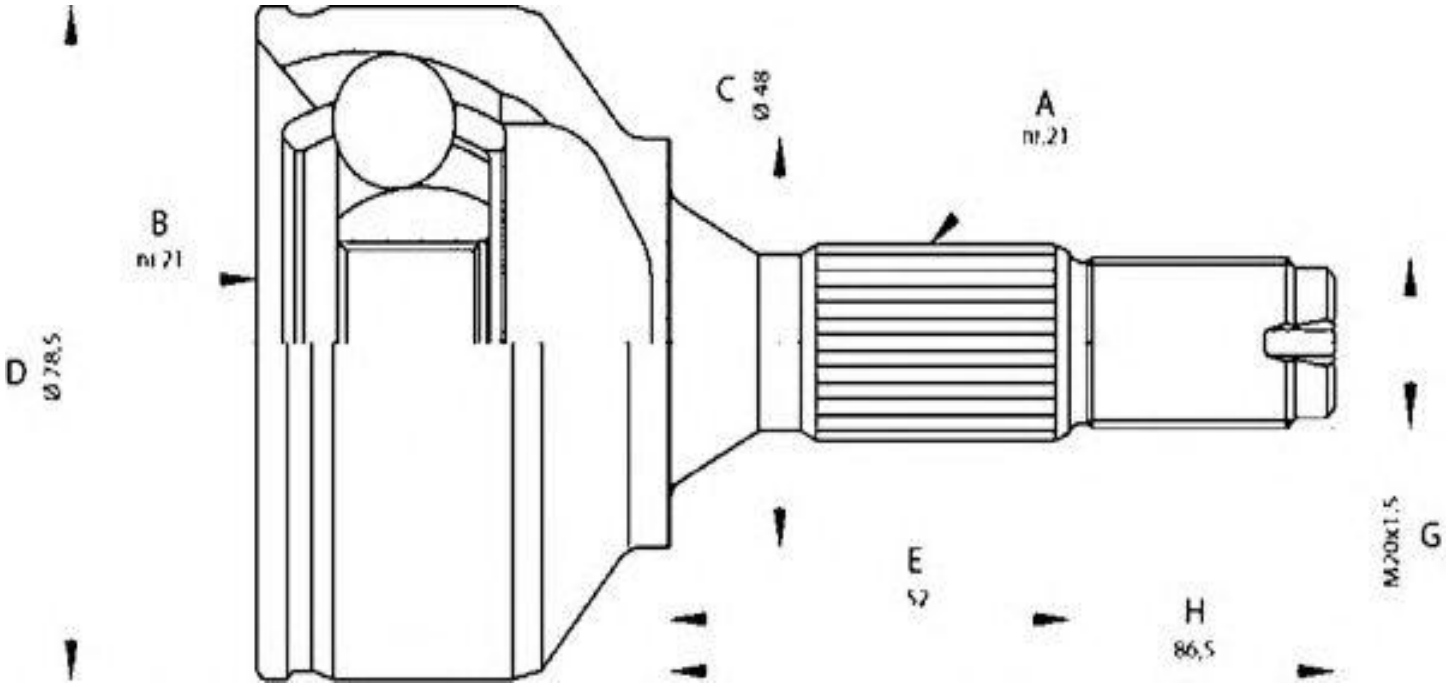
-Mitsubishi
· Lado rueda
· A - Estriado Ext.: 25
· B - Estriado int.: 29
· C - Ø Base cuello: 54
· D - Ø Campana: 80
· E - Altura cuello: 64,2
· Dientes ABS: 43