BKN - 607654 - Junta Homocinética
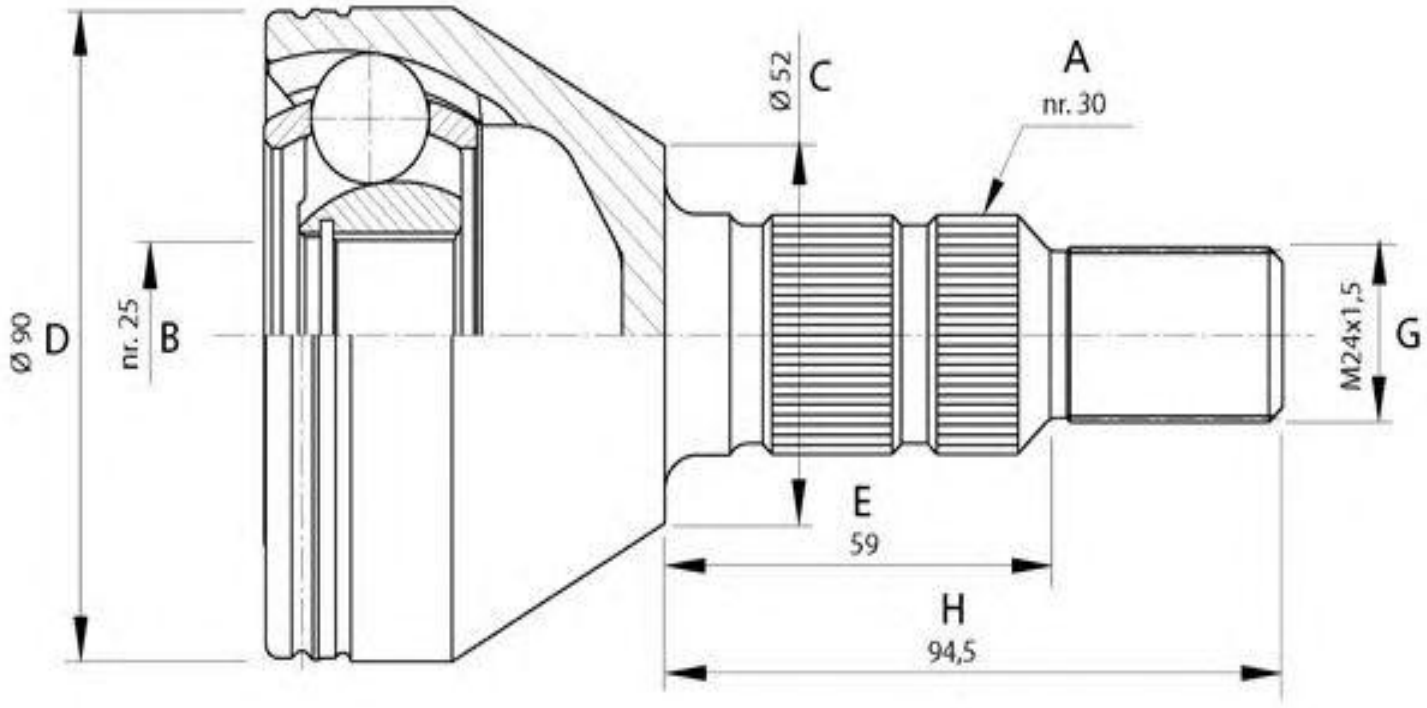
-Kia
· Lado rueda
· A - Estriado Ext.: 28
· B - Estriado int.: 25
· C - Ø Base cuello: 55,9
· D - Ø Campana: 87,8
· E - Altura cuello: 69,8