BKN - 607677 - Junta Homocinética
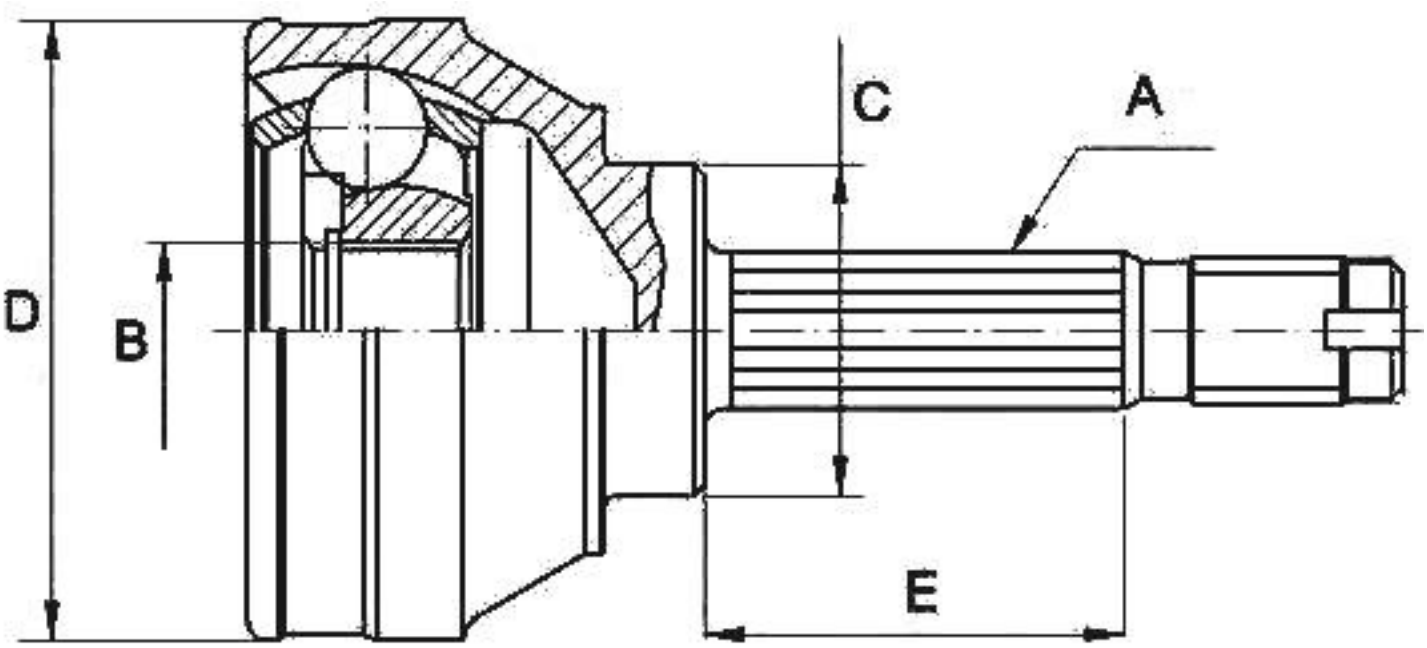
-Ford
· Lado rueda
· A - Estriado Ext.: 36
· B - Estriado int.: 26
· C - Ø Base cuello: 56,4
· D - Ø Campana: 86,9
· E - Altura cuello: 48,4