BKN - 607679 - Junta Homocinética
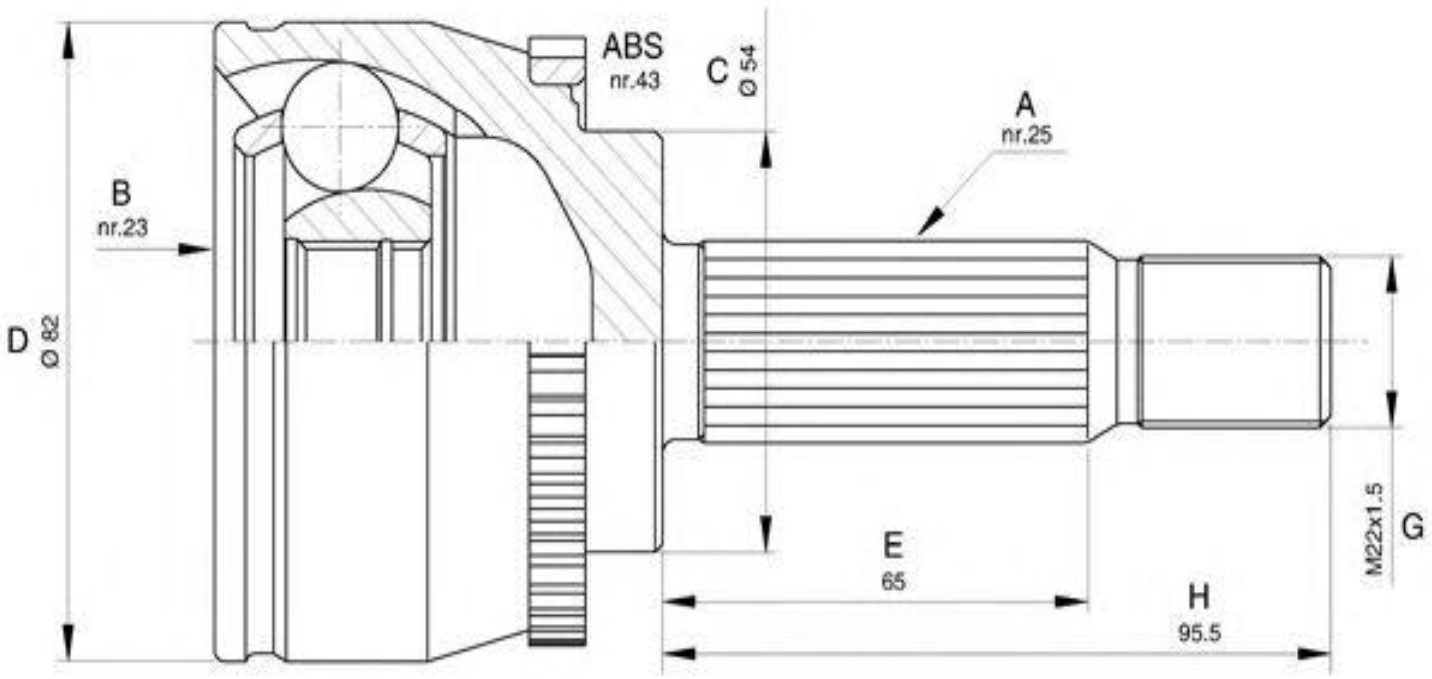
-Honda
· Lado rueda
· A - Estriado Ext.: 28
· B - Estriado int.: 32
· C - Ø Base cuello: 62,9
· D - Ø Campana: 93,7
· E - Altura cuello: 61,2