BKN - 607707 - Junta Homocinética
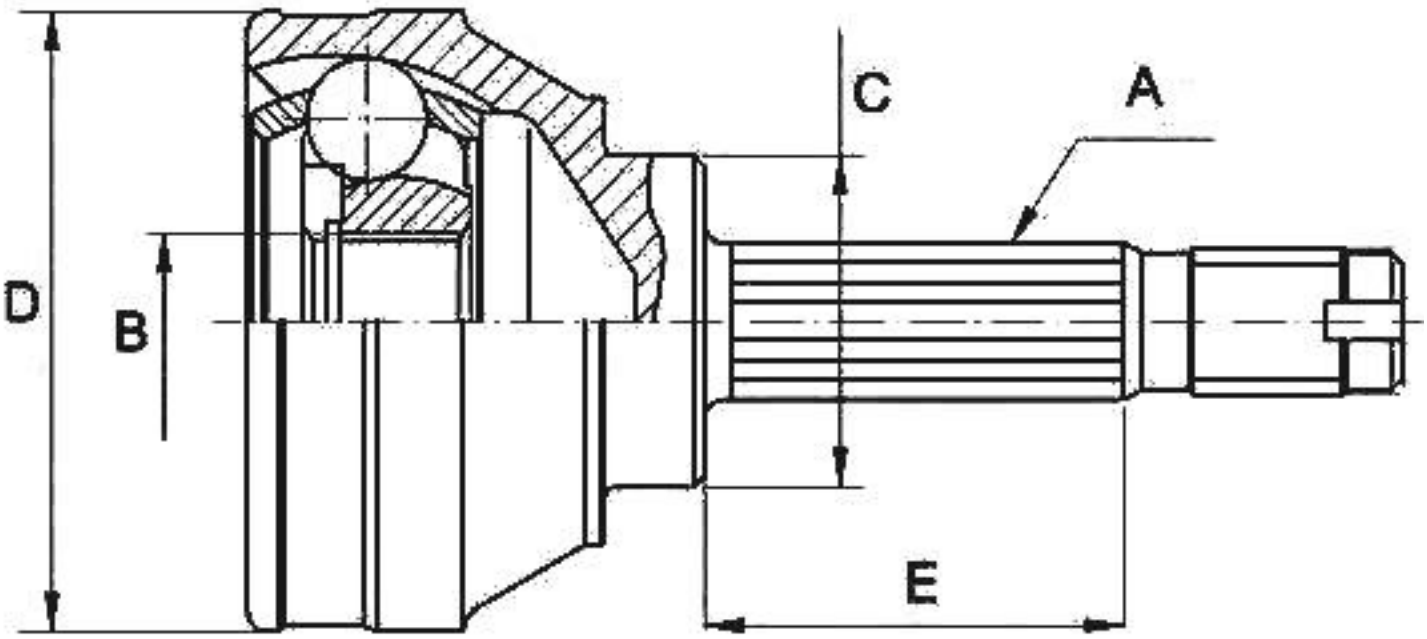
-Renault
· Lado rueda
· A - Estriado Ext.: 27
· B - Estriado int.: 26
· C - Ø Base cuello: 56,4
· D - Ø Campana: 91,9
· E - Altura cuello: 90,7