BKN - 607710 - Junta Homocinética
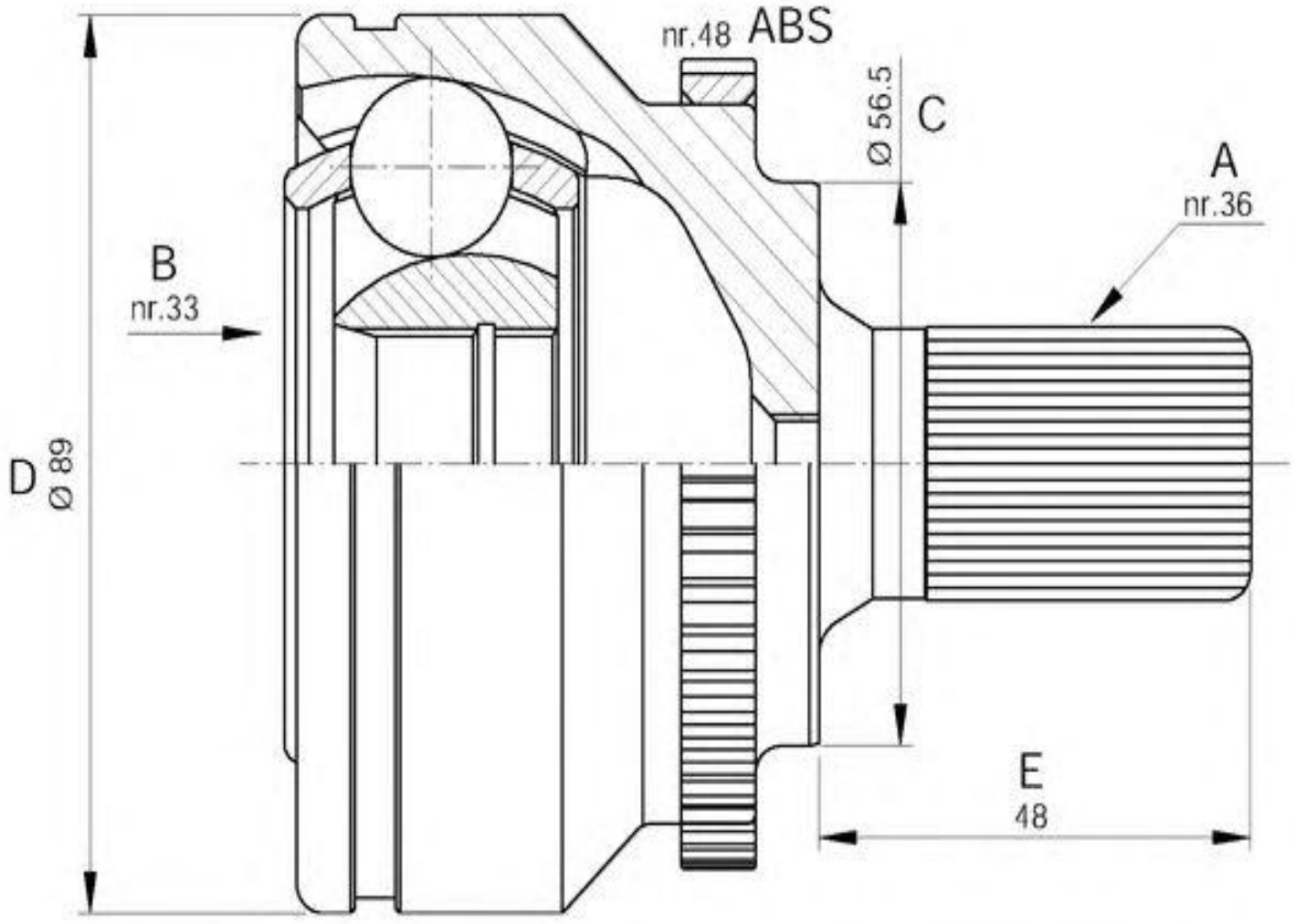
-Alfa Romeo
· Lado rueda
· A - Estriado Ext.: 27
· B - Estriado int.: 25
· C - Ø Base cuello: 58,9
· D - Ø Campana: 86,9
· E - Altura cuello: 48,2