BKN - 607735 - Junta Homocinética
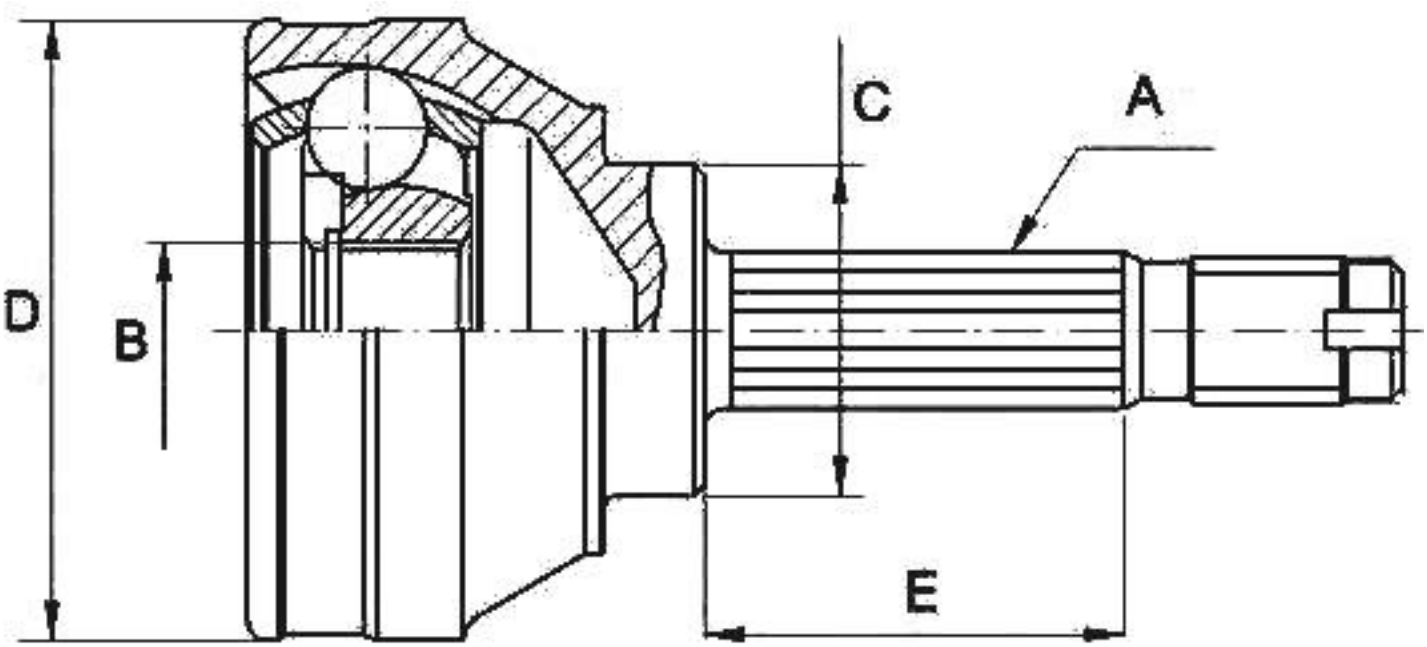
-Hyundai / Kia
· Lado rueda
· A - Estriado Ext.: 30
· B - Estriado int.: 36
· C - Ø Base cuello: 72,9
· D - Ø Campana: 99,4
· E - Altura cuello: 66,9
· Dientes ABS: 52