# BKN - 607741 - Junta Homocinética
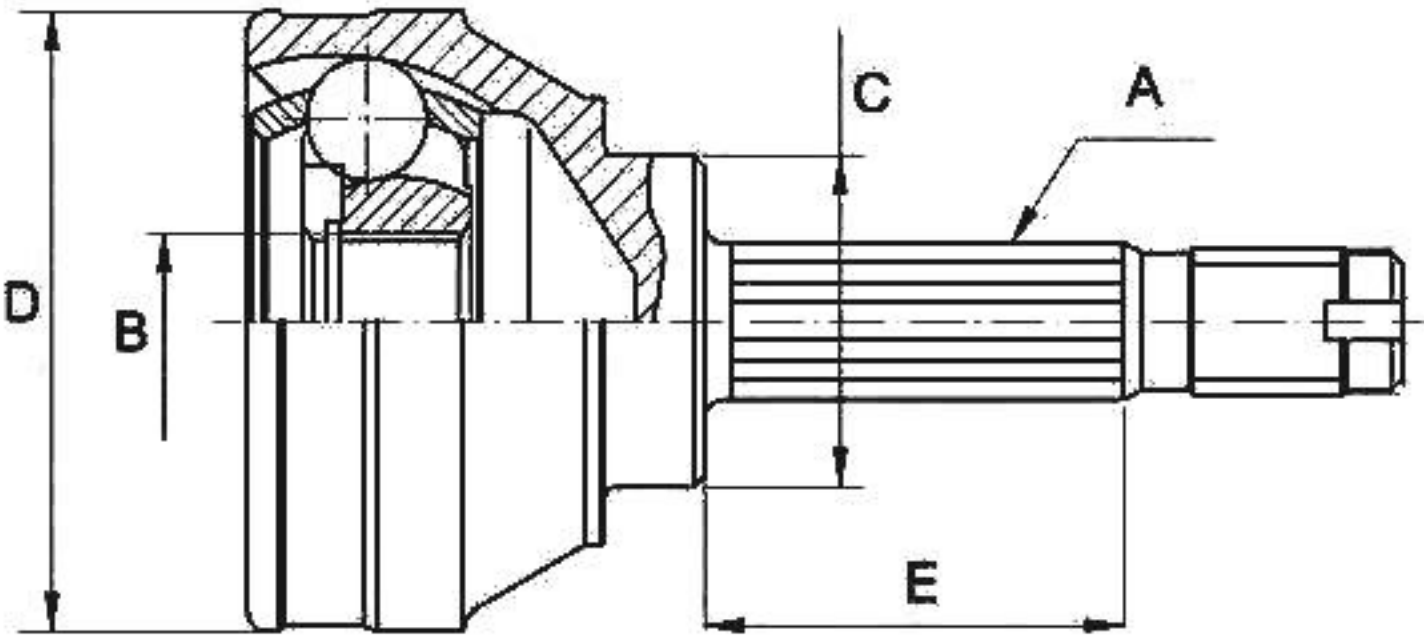
-Chrysler
· Lado rueda
· A - Estriado Ext.: 32
· B - Estriado int.: 34
· C - Ø Base cuello: 54
· D - Ø Campana: 91,8
· E - Altura cuello: 55,8