BKN - 607749 - Junta Homocinética
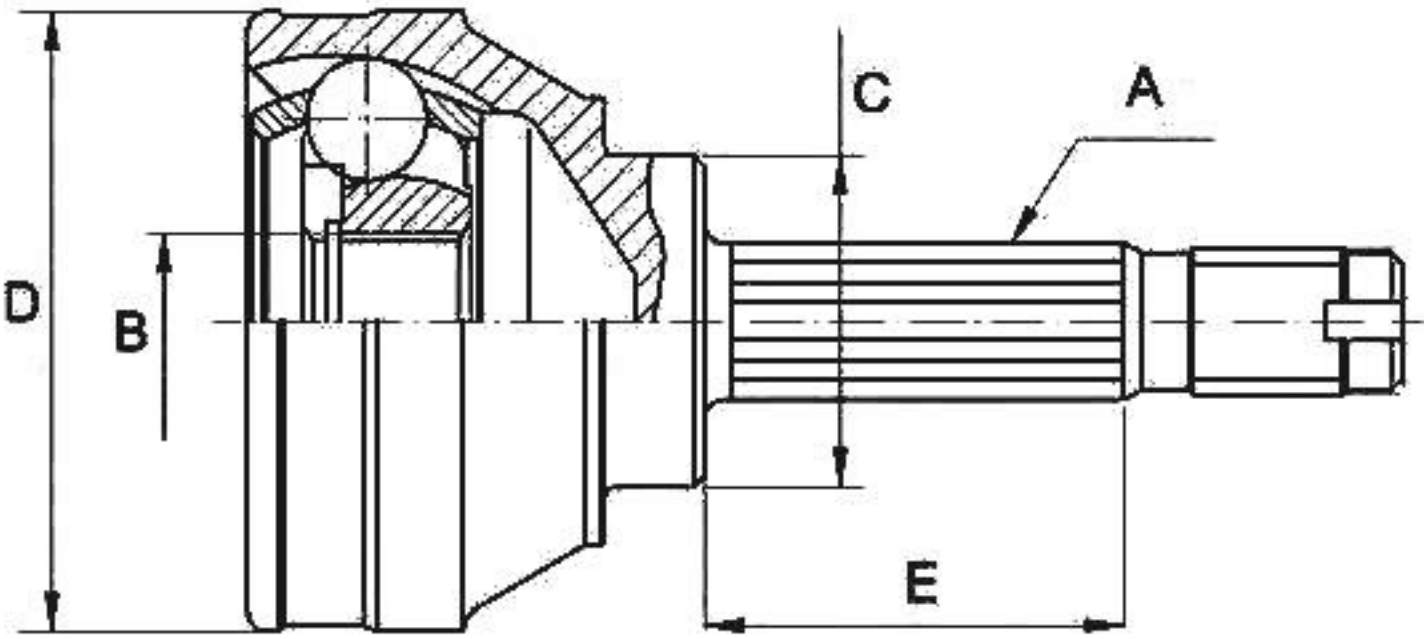
-Dacia
· Lado rueda
· A - Estriado Ext.: 21
· B - Estriado int.: 28
· C - Ø Base cuello: 48,9
· D - Ø Campana: 51
· E - Altura cuello: 75