BKN - 607761 - Junta Homocinética
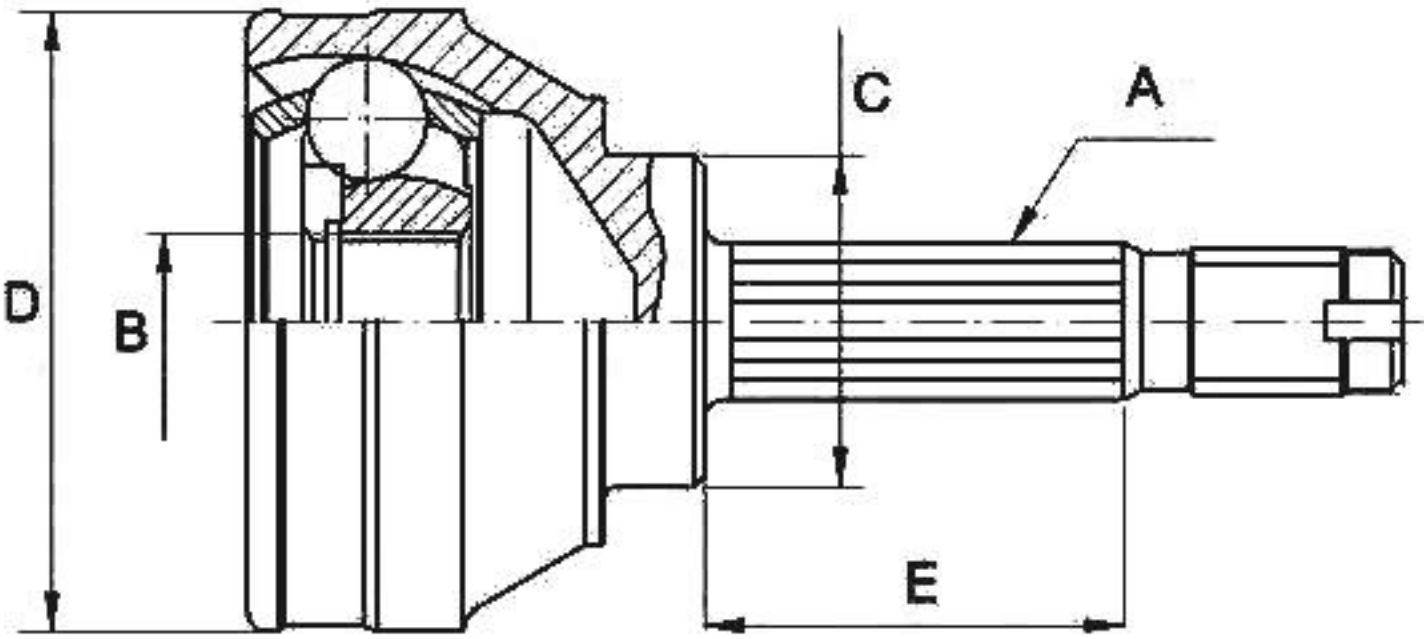
-Ford
· Lado rueda
· A - Estriado Ext.: 27
· B - Estriado int.: 26
· C - Ø Base cuello: 62,9
· D - Ø Campana: 90,8
· E - Altura cuello: 46,5