BKN - 607763 - Junta Homocinética
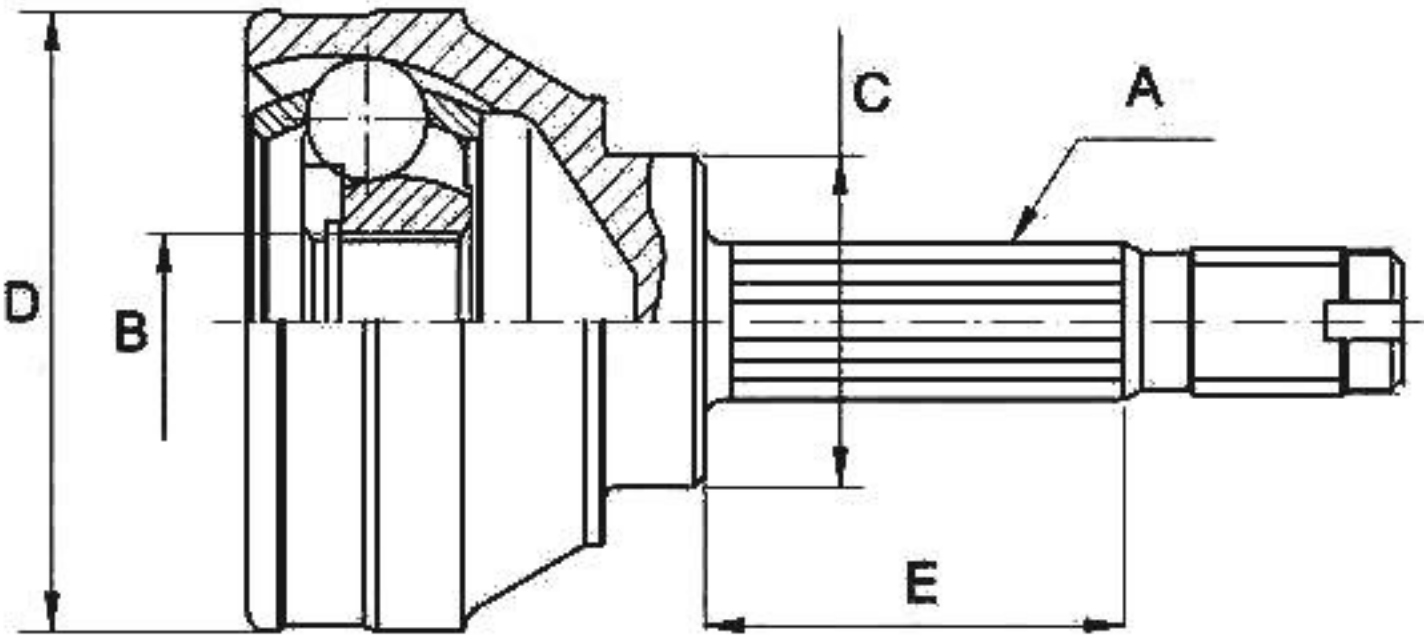
-Nissan
· Lado rueda
· A - Estriado Ext.: 25
· B - Estriado int.: 20
· C - Ø Base cuello: 48,9
· D - Ø Campana: 72,2
· E - Altura cuello: 53