BKN - 607770 - Junta Homocinética
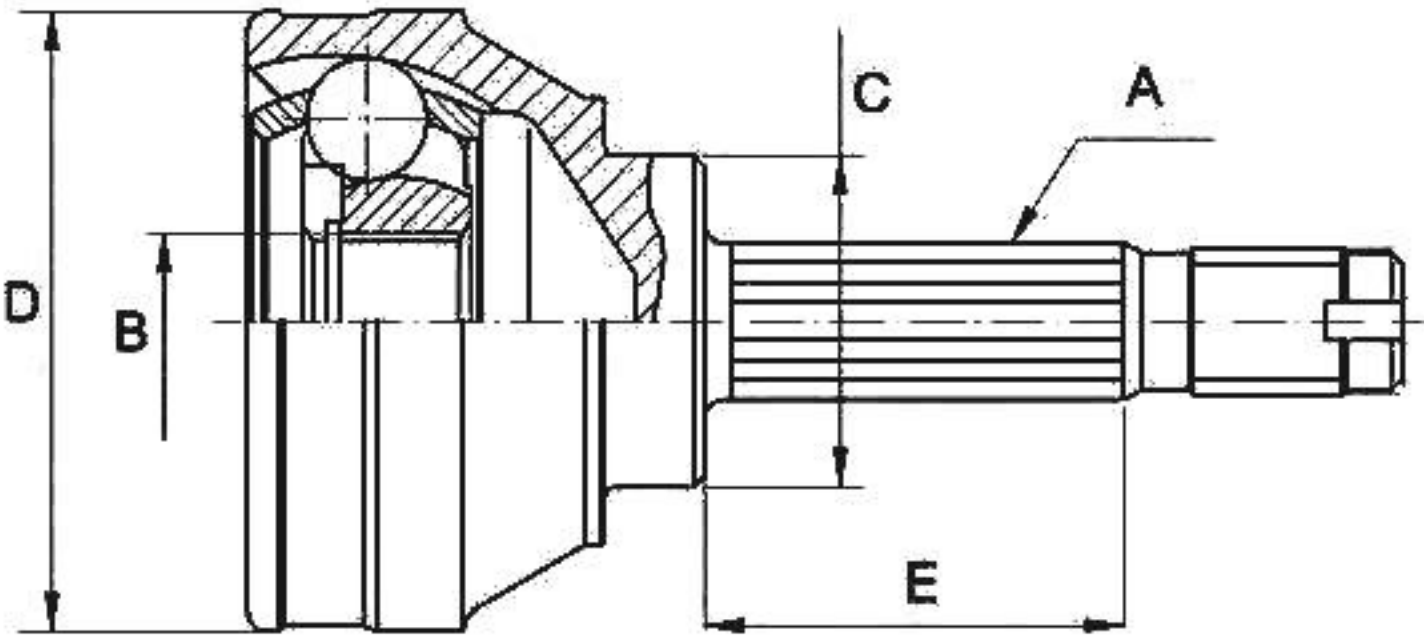
-Seat / Skoda / VW
· Lado rueda
· A - Estriado Ext.: 36
· B - Estriado int.: 30
· C - Ø Base cuello: 52
· D - Ø Campana: 85
· E - Altura cuello: 43