BKN - 607788 - Junta Homocinética
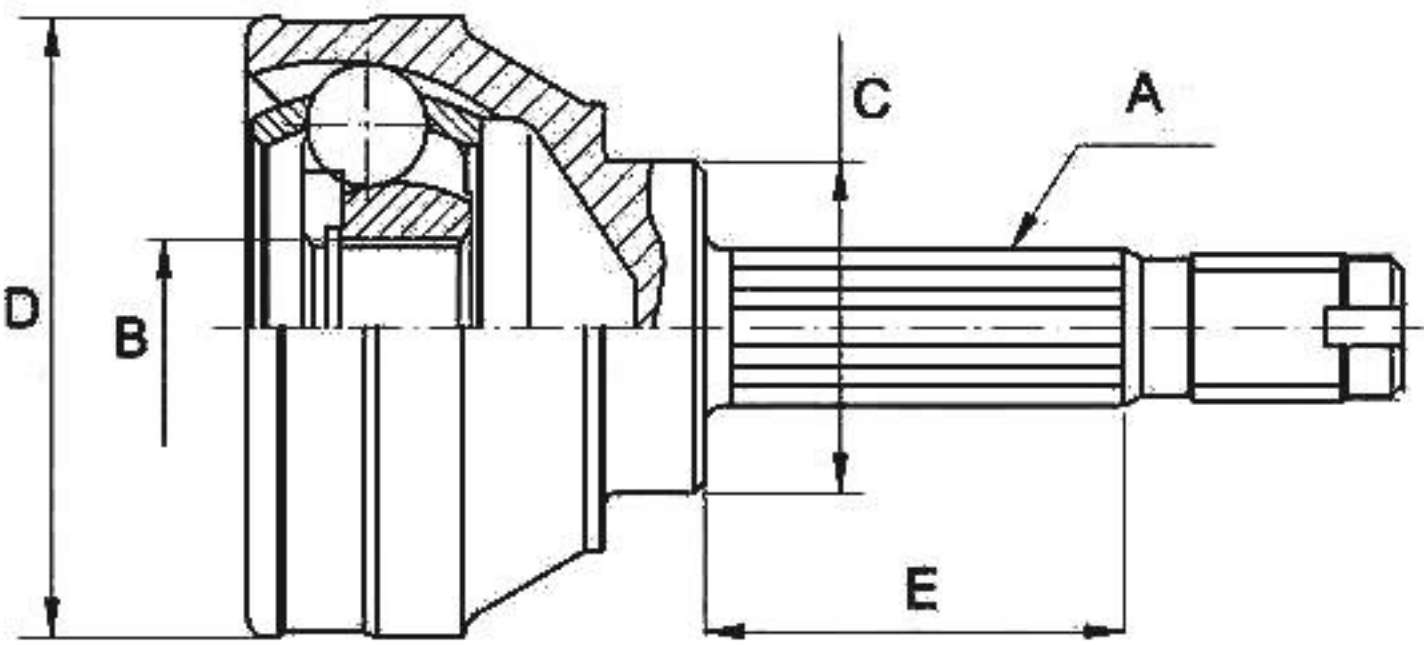
-Ford
· Lado rueda
· A - Estriado Ext.: 25
· B - Estriado int.: 23
· C - Ø Base cuello: 53,1
· D - Ø Campana: 76,9
· E - Altura cuello: 55