BKN - 812187 - Bomba de freno
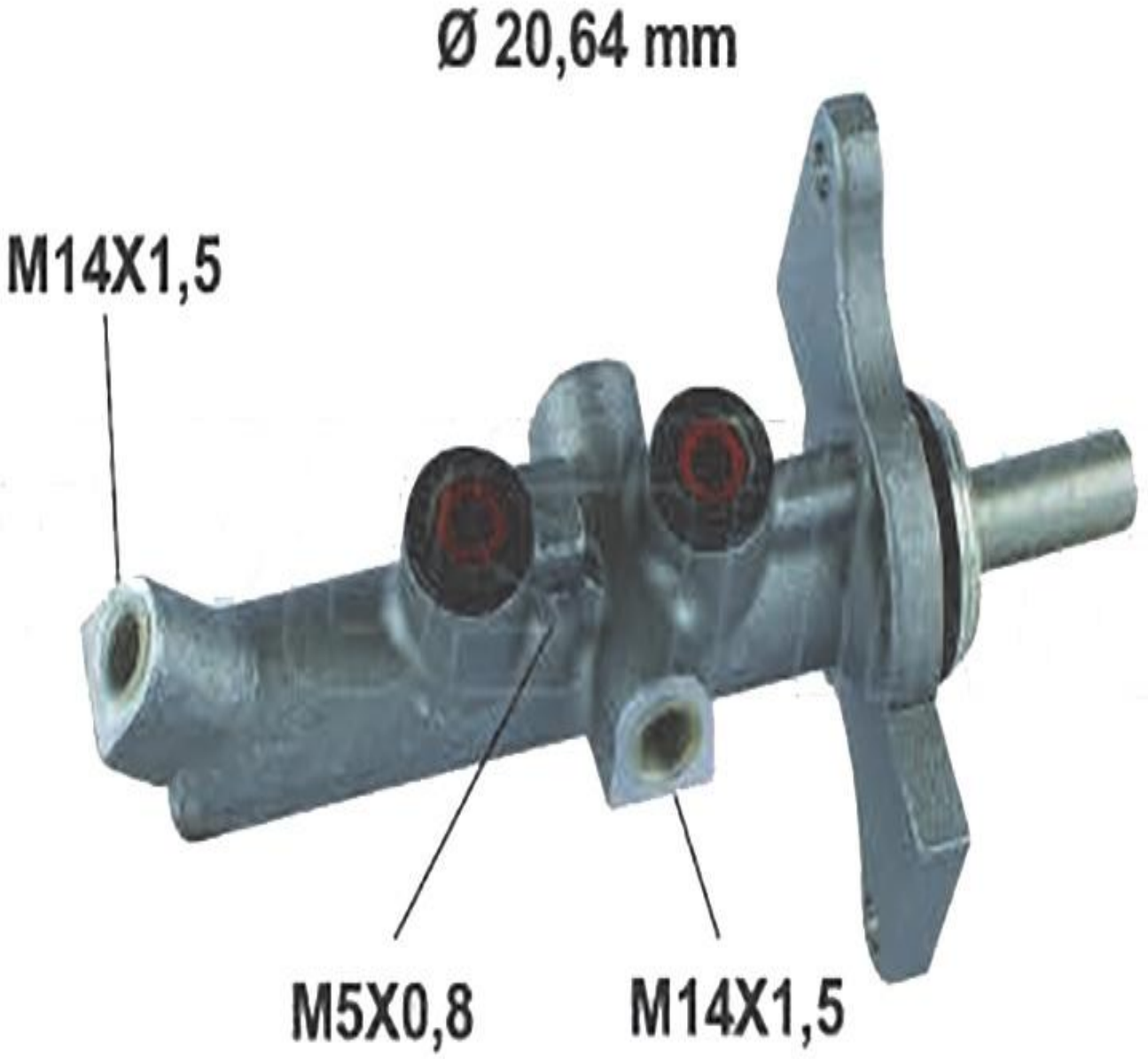
- Toyota
- Sistema de frenos: TRW
- Ø [mm]: 20,64
- para vehículos con ESP