# BKN - 812216 - Bomba de freno
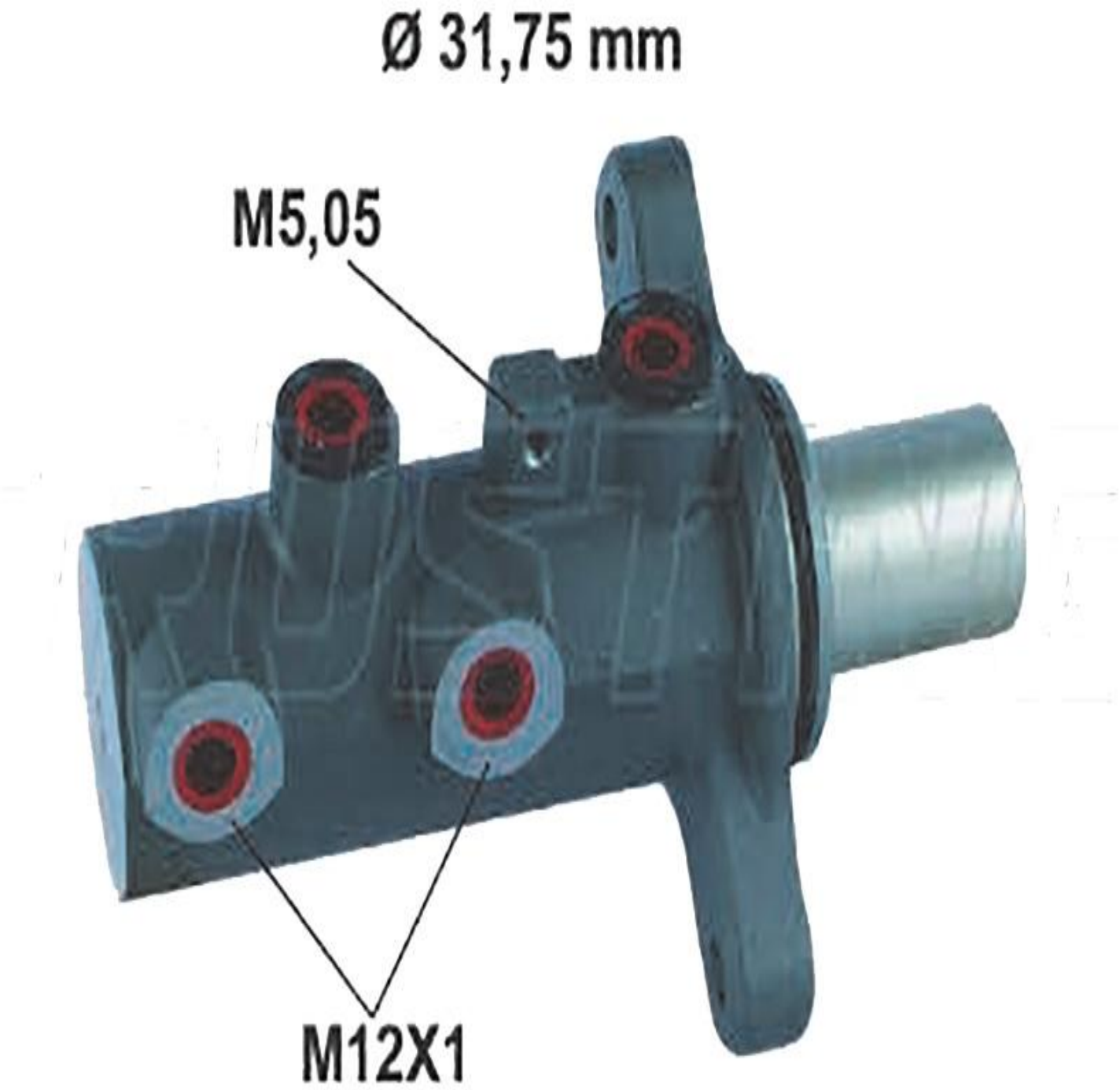
- Iveco
- Sistema de frenos:
- Ø [mm]: 31,75