BKN - 607816 - Junta Homocinética
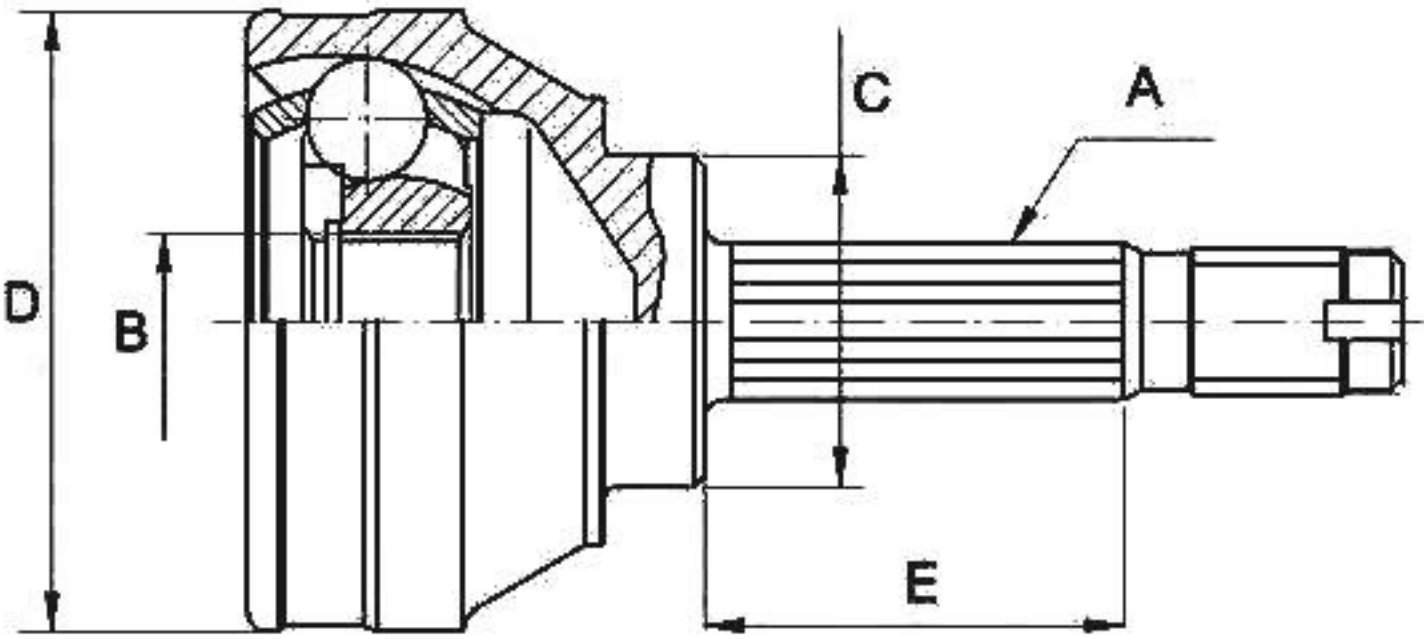
-Ford
· Lado rueda
· A - Estriado Ext.: 40
· B - Estriado int.: 24
· C - Ø Base cuello: 57,6
· D - Ø Campana: 81
· E - Altura cuello: 51,9