BKN - 607877 - Junta Homocinética

-Fiat

· Lado rueda

· A - Estriado Ext.: 28

· B - Estriado int.: 33

· C - Ø Base cuello: 57,99

· D - Ø Campana: 85,58
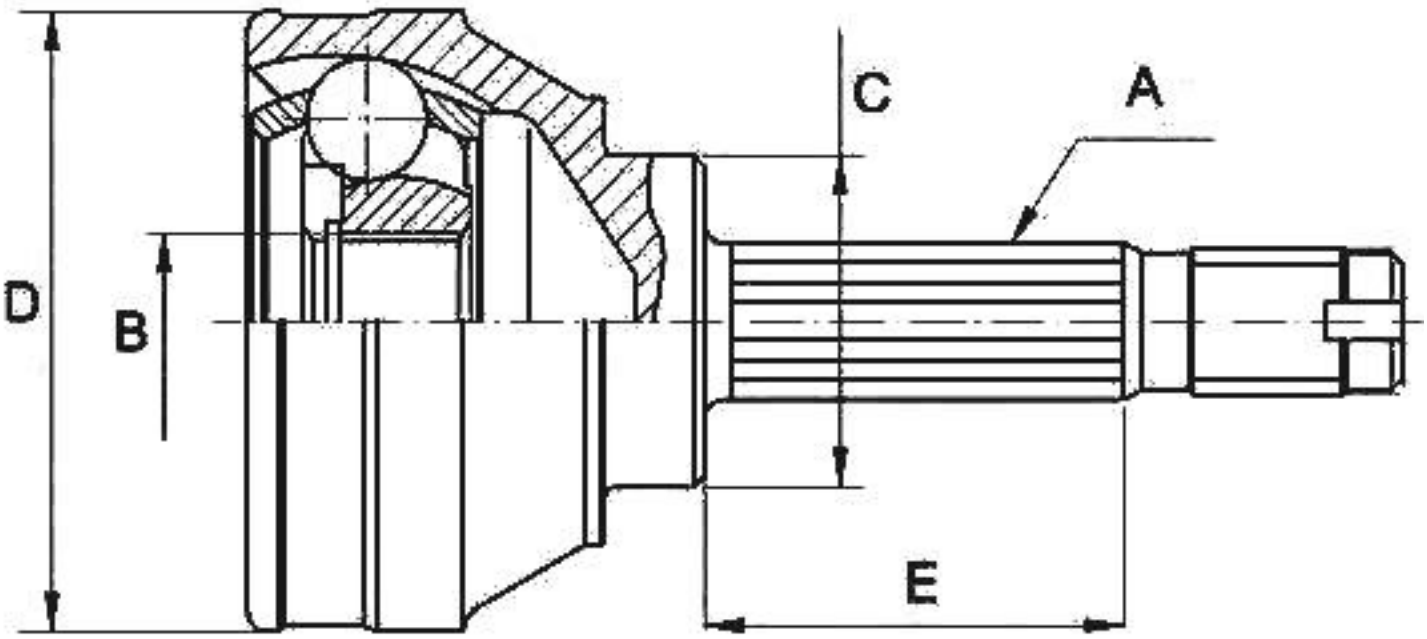
· E - Altura cuello: 61,45