BKN - 607859 - Junta Homocinética
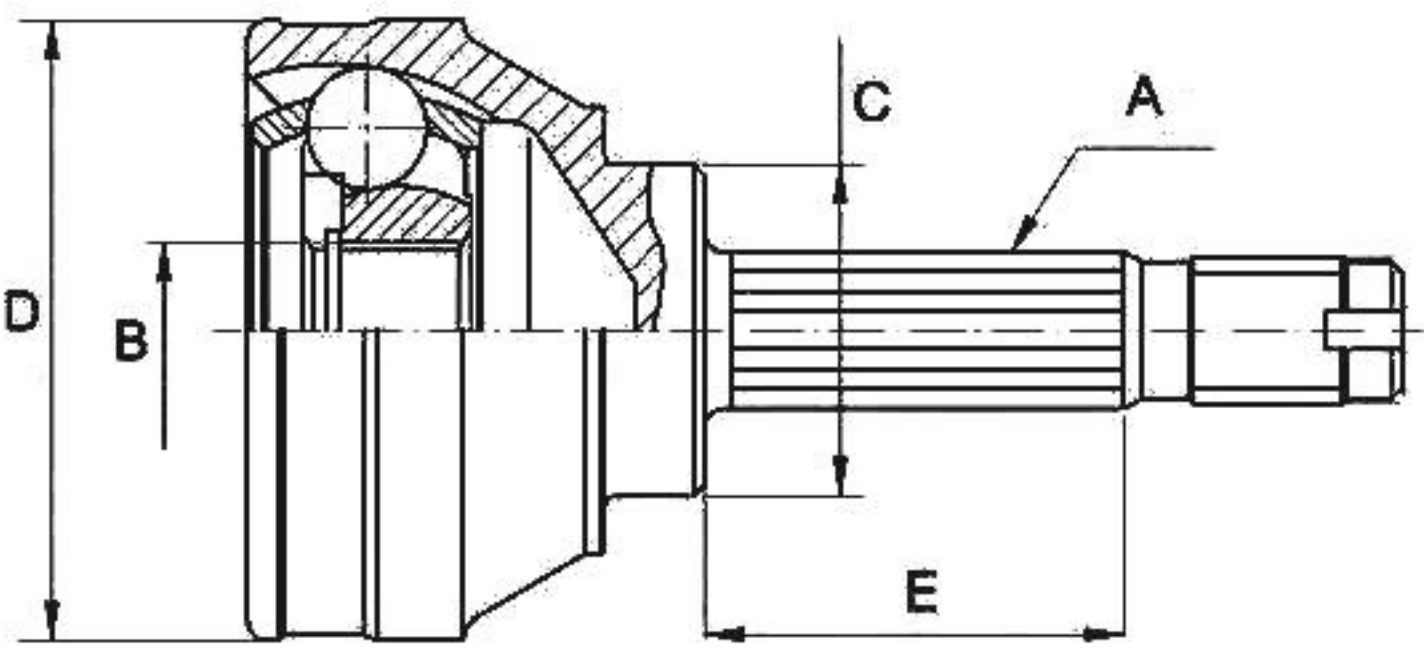
-Ford
· Lado rueda
· A - Estriado Ext.: 25
· B - Estriado int.: 24
· C - Ø Base cuello: 53,2
· D - Ø Campana: 81,03
· E - Altura cuello: 55,05